Manuale dell'installatore

NIBE

Pompa di calore geotermica
NIBE S1257-5

IHB IT 2623-1
731789

Guida rapida

NAVIGAZIONE

Selezionare

La maggior parte delle opzioni e funzioni si attiva premendo leggermente il display con il dito.

Scorrere

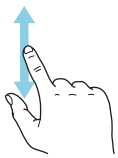

Se il menu è dotato di vari sottomenu, è possibile visualizzare maggiori informazioni trascinando lo schermo verso l'alto o il basso con il dito.

Sfogliare

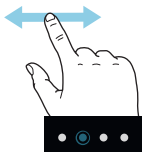

I simboli nel bordo inferiore mostrano se sono presenti altre pagine.

Trascinare lo schermo a destra o sinistra con il dito per sfogliare tra le pagine.

Guida smart

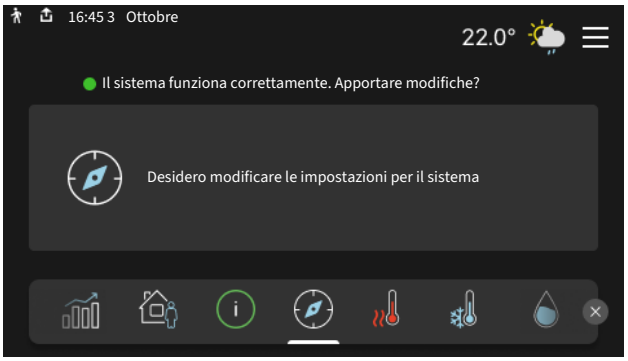

La guida smart aiuta a visualizzare le informazioni sullo stato corrente e a trarre i massimo dalle impostazioni più comuni in modo facile. Le informazioni visualizzate dipendono dal prodotto di cui si dispone e dagli accessori collegati al prodotto.

Impostare la temperatura interna.

Qui è possibile impostare la temperatura nelle zone dell'impianto.

Aumentare la temperatura dell'acqua calda

Qui è possibile avviare o arrestare l'aumento temporaneo della temperatura dell'acqua calda.

Panoramica del prodotto

Qui sono disponibili informazioni su nome del prodotto, numero di serie del prodotto, versione del software e recapiti dell'azienda che fornisce l'assistenza. Quando è disponibile un aggiornamento software, è possibile avviarlo qui (a condizione che S1257 sia collegato a myUplink).

Sommario

1 Informazioni importanti 4
Informazioni di sicurezza 4
Simboli 4
Marcatura 4
Numero di serie 4
Ispezione dell'impianto 5

2 Consegna e maneggio 6
Trasporto 6
Montaggio 6
Componenti fornite 7
Gestione dei pannelli 7
Rimozione isolamento 9

3 Struttura della pompa di calore 10
Aspetti generali 10
Quadri elettrici 11
Modulo compressore (EP14) 11

4 Raccordi dei tubi 13
Aspetti generali 13
Dimensioni e attacchi dei tubi 14
Circuito Glicolato 15
Sistema di climatizzazione 16
Acqua fredda e calda 16
Alternative di installazione 16

5 Collegamenti elettrici 19
Aspetti generali 19
Collegamenti 21
Impostazioni 27

6 Messa in servizio e regolazione 29
Riempimento e sfiato 29
Avviamento e ispezione 30
Impostazione della curva di riscaldamento 32

7 myUplink 34
Specifiche 34
Attacco 34
myUplink PRO 34
API 34

8 Controllo: introduzione 35
Display 35
Navigazione 36
Tipi di menu 36
Impianti di climatizzazione e zone 38
Aggiorna software 38

9 Controllo: menu 39
Menu 1 - Climat. interna 39
Menu 2 - Acqua calda 43
Menu 3 - Info 45
Menu 4 - Il mio sistema 47
Menu 5 - Connessione 51
Menu 6 - Programmazione 52
Menu 7 - Impostazioni installatore 54

10 Manutenzione 64
Interventi di manutenzione 64

11 Malfunzionamenti 69
Menu informativo 69
Gestione allarmi 69
Risoluzione dei problemi 69

12 Accessori 72

13 Dati tecnici 74
Dimensioni 74
Dati elettrici 75
Specifiche tecniche 76
Etichettatura energetica 79

Indice 86

Informazioni di contatto 91

Informazioni importanti

Informazioni di sicurezza

Questo manuale descrive le procedure di installazione e manutenzione destinate agli specialisti.

Il manuale deve essere consegnato al cliente.

Per la versione più recente della documentazione del prodotto, vedere nibe.eu.

> NOTA!
>
> Leggere il manuale di sicurezza incluso prima dell'installazione o della manutenzione.

Simboli

Spiegazione dei simboli eventualmente presenti in questo manuale.

> NOTA!
>
> Questo simbolo indica un possibile pericolo per le persone o per la macchina.

> ATTENZIONE
>
> Questo simbolo indica informazioni importanti da tenere presenti durante l'installazione o la manutenzione dell'impianto.

> SUGGERIMENTO
>
> Questo simbolo indica suggerimenti su come facilitare l'utilizzo del prodotto.

Marcatura

Spiegazione dei simboli eventualmente presenti sulla/e etichetta/e del prodotto.

Pericolo di incendio!

Tensione pericolosa.

Leggere il manuale utente.

Leggere il manuale dell'installatore.

Numero di serie

Il numero di serie si trova in fondo a destra su S1257, nel display della schermata iniziale "Panoramica del prodotto" e nella targhetta del modello (PZ1).

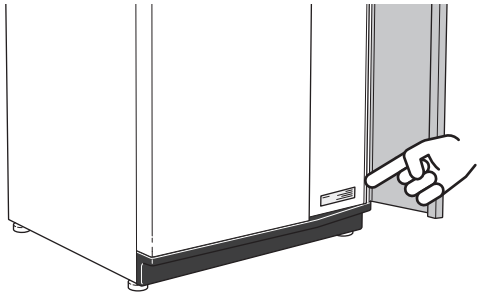

> ATTENZIONE
>
> È necessario il numero di serie del prodotto (14 cifre) per la manutenzione e l'assistenza.

Ispezione dell'impianto

Le normative vigenti richiedono che l'impianto di riscaldamento venga ispezionato prima di essere messo in servizio. L'ispezione deve essere effettuata da personale adeguatamente qualificato. Inoltre, è necessario compilare la pagina dei dati di installazione nel Manuale utente.

✔	Descrizione	Note	Firma	Data
Circuito Glicolato				
	Sistema lavato			
	Sistema sfiatato			
	Antigelo			
	Vaso di livello/espansione			
	Sfera del filtro			
	Valvola di sicurezza			
	Valvole di sezionamento			
	Impostazione della pompa di circolazione			
Sistema di climatizzazione				
	Sistema lavato			
	Sistema sfiatato			
	Vaso di espansione			
	Sfera del filtro			
	Valvola di sicurezza			
	Valvole di sezionamento			
	Impostazione della pompa di circolazione			
Elettricità				
	Collegamenti			
	Tensione principale			
	Tensione di fase			
	Fusibili della pompa di calore			
	Fusibili dell'abitazione			
	Sensore esterno			
	Sensore ambiente			
	Sensore della corrente			
	Interruttore di sicurezza			
	Interruttore di circuito di terra			
Impostazioni software				
	Modalità emergenza impostata nel menu 7.1.8.2			
	Impostare la protezione antigelo nel menu 7.1.12			

Consegna e maneggio

Trasporto

S1257 deve essere trasportato e stoccato verticalmente in un luogo asciutto. Quando viene spostato in un edificio, S1257 può essere inclinato sul retro di 45 °.

Accertarsi che S1257 non si danneggi durante il trasporto.

> **ATTENZIONE**
>
> La parte posteriore del prodotto può essere pesante.

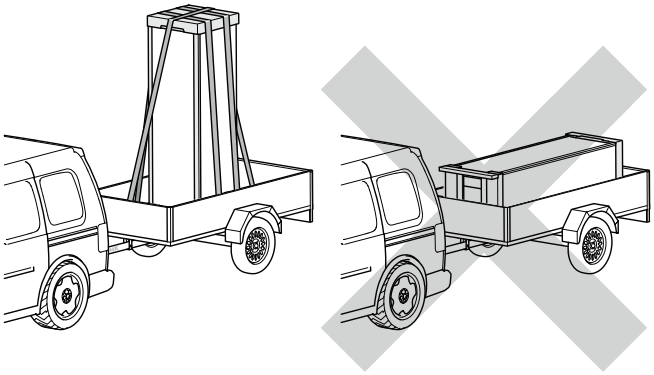

Se il modulo frigorifero viene estratto e trasportato in verticale, S1257 può essere trasportato sul retro.

Rimuovere i pannelli esterni per proteggerli durante lo spostamento in spazi ristretti nell'edificio.

RIMOZIONE DEL MODULO COMPRESSORE

Per semplificare il trasporto e la manutenzione, il modulo compressore può essere estratto dalla pompa di calore.

Vedere la sezione “Estrazione del modulo frigorifero” per le istruzioni su come estrarre il modulo compressore.

Montaggio

- Posizionare S1257 su una solida base interna resistente all’acqua e al peso del prodotto.
- Utilizzare i piedini regolabili del prodotto per ottenere una configurazione orizzontale e stabile.

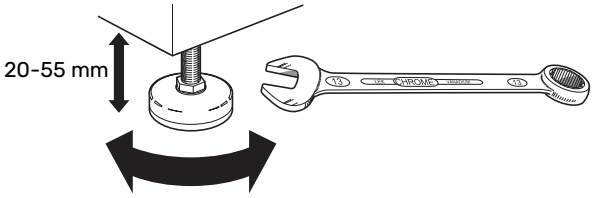

- Dal momento che l’acqua proviene da S1257, l'area in cui viene collocato S1257 deve essere dotata di uno scarico a pavimento.
- Installare con il retro posto su una parete esterna, idealmente un locale in cui è possibile tollerarne la rumorosità. Se ciò non è possibile, evitare di posizionarla contro una parete dietro a una camera da letto o altre stanze in cui la rumorosità può creare problemi.
- Indipendentemente da dove si collochi l'unità, isolare acusticamente le pareti delle stanze che richiedono una bassa rumorosità.
- Portare i tubi in modo da non fissarli a una parete interna dietro a una camera da letto o un salotto.
- L'area di installazione deve sempre avere una temperatura di almeno 0,5 °C e di max. 30 °C.

AREA DI INSTALLAZIONE

Lasciare uno spazio libero di 800 mm davanti al prodotto. La normale assistenza e manutenzione di S1257 può essere effettuata dalla parte anteriore. In casi eccezionali, potrebbe essere necessario rimuovere i pannelli laterali. Sono necessari circa 50 mm di spazio libero su ogni lato per permettere la rimozione dei pannelli laterali. Lasciare uno spazio libero tra la pompa di calore e la parete retrostante (e da tubi o cavi di alimentazione presenti) in modo da ridurre il rischio di propagazione delle eventuali vibrazioni.

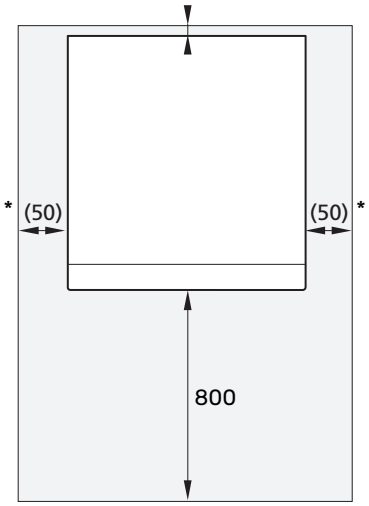

* Una normale installazione richiede 300 – 400 mm (su qualsiasi lato) per il collegamento delle apparecchiature, quali il vaso di livello, le valvole e le apparecchiature elettriche.

Componenti fornite

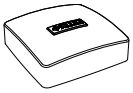

Sensore della temperatura esterna (BT1)
1 x

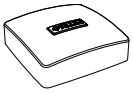

Sensore ambiente(BT50)
1 x

Sensore corrente[1 2]
3 x

O-ring
8 x

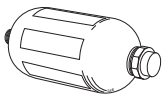

Vaso di livello (CM2)[1 3]
1 x

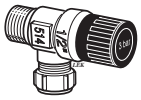

Valvola di sicurezza (FL3) 0,3 MPa (3 bar)[1]
1 x

Filtro a sfera (QZ2)
1 x G1
1 x G3/4

Attacchi dell'anello di compressione
2 x (Ø28 x G25)
2 x (Ø22 x G20)

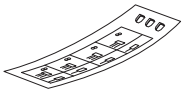

Etichetta per la tensione di controllo esterna per il sistema di controllo
1 x

1 Non in Italia e nei paesi D-A-CH.
2 Non 1x230 V
3 Non Danimarca

POSIZIONE

Il kit delle componenti fornite si trova sul lato superiore della pompa di calore.

Gestione dei pannelli

APRIRE IL PORTELLO ANTERIORE

Premere l'angolo in alto a sinistra del portello per aprirlo.

RIMUOVERE LA PARTE ANTERIORE

1. Rimuovere la vite nel foro accanto al pulsante on/off (SF1).

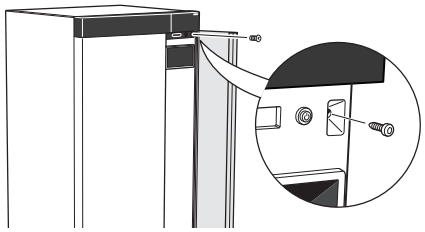

2. Tirare il bordo superiore del pannello verso di sé e sollevarlo in alto, diagonalmente, per rimuoverlo dal telaio.

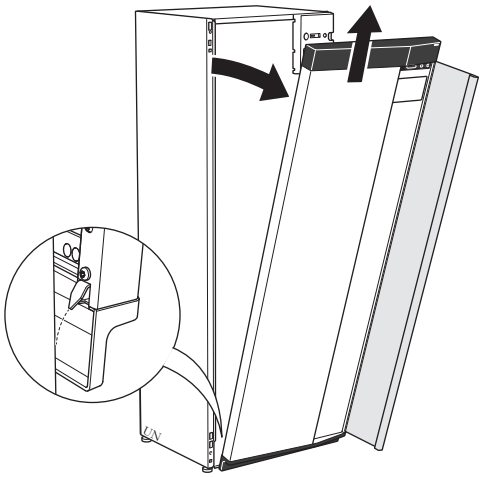

MONTARE LA PARTE ANTERIORE.

1. Agganciare un angolo inferiore della parte anteriore al telaio.

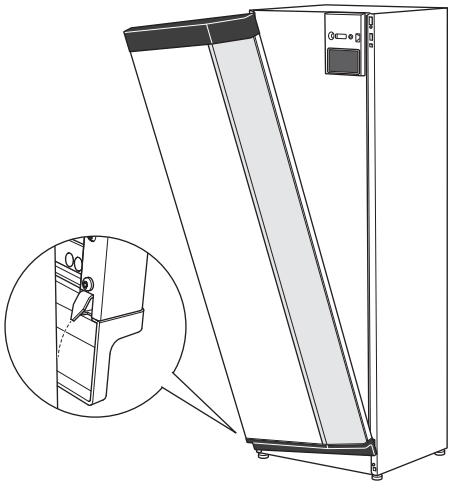

2. Agganciare l'altro angolo in posizione.

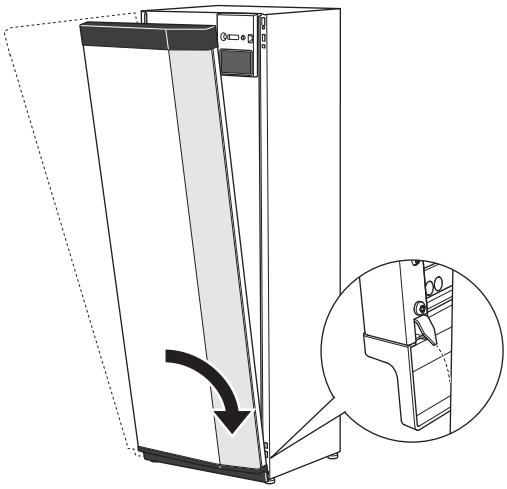

3. Controllare che il display sia diritto. Regolare se necessario.

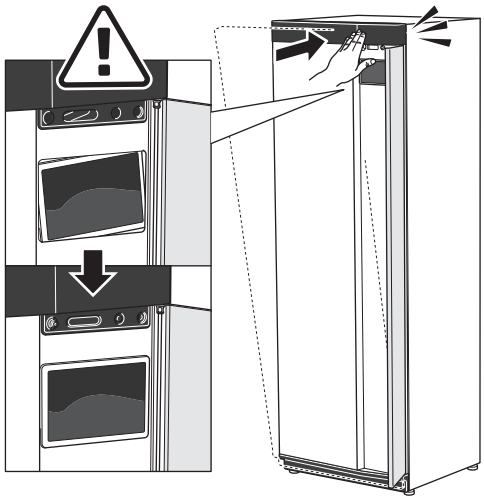

4. Premere la parte superiore della sezione anteriore contro il telaio e avvitarla in posizione.

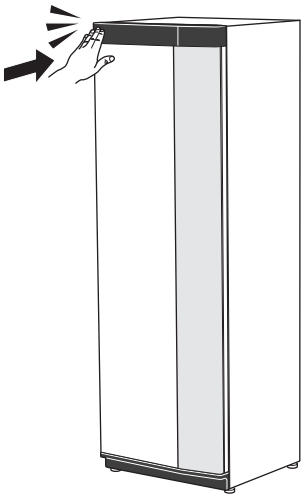

RIMUOVERE IL PANNELLO LATERALE

I pannelli laterali possono essere rimossi per facilitare l'installazione.

1. Rimuovere le viti dai bordi superiori e inferiori.

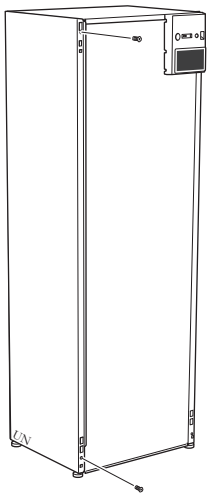

2. Ruotare leggermente il pannello verso l'esterno.

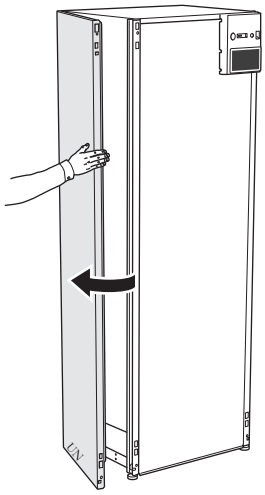

3. Spostare il pannello verso l'esterno e indietro.

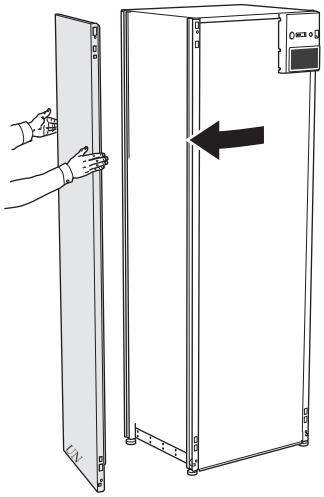

4. Il montaggio avviene in ordine inverso.

RIMUOVERE LA COPERTURA FRONTALE DEL MODULO COMPRESSORE.

1. Rimuovere le due viti in alto.
2. Tirare il portello verso di sé.

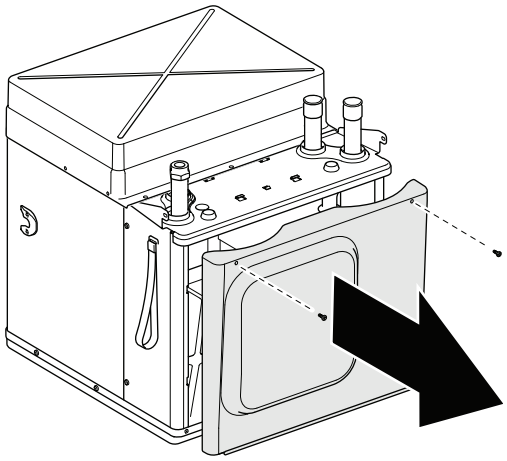

Rimozione isolamento

L'isolamento può essere rimosso per facilitare l'installazione.

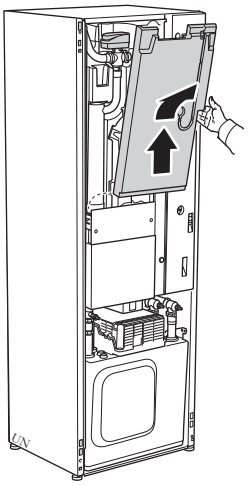

Struttura della pompa di calore

Aspetti generali

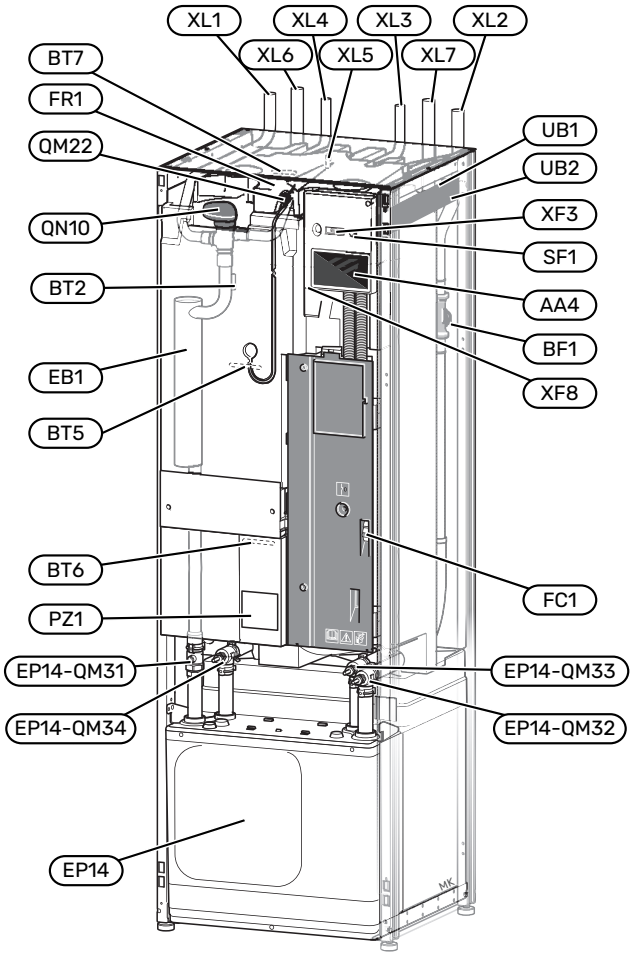

COLLEGAMENTI IDRAULICI

XL1	Raccordo della mandata all'impianto
XL2	Raccordo del ritorno dall'impianto
XL3	Raccordo dell'acqua fredda
XL4	Raccordo dell'acqua calda
XL5	Collegamento, HWC
XL6	Raccordo dell'ingresso lato sonde
XL7	Raccordo dell'uscita alle sonde

COMPONENTI HVAC

EP14	Modulo frigorifero
	EP14-QM31 Valvola di sezionamento, mandata del fluido termovettore
	EP14-QM32 Valvola di sezionamento, ritorno del fluido termovettore
	EP14-QM33 Valvola di sezionamento, ingresso del glicole
	EP14-QM34 Valvola di sezionamento, uscita del glicole
QM22	Ventilazione, serpentina
QN10	Valvola di inversione, impianto di climatizzazione/acqua calda

SENSORI, ECC.

BF1	Flussometro
BT2	Sensori della temperatura, mandata all'impianto
BT5	Sensore della temperatura, avvio produzione dell'acqua calda
BT6	Sensore della temperatura, produzione dell'acqua calda
BT7	Sensore della temperatura, rubinetto dell'acqua calda

COMPONENTI ELETTRICHE

AA4	Display
EB1	Resistenza elettrica
FC1	Interruttore di circuito miniaturizzato[1]
FR1	Anodo elettrico[2]
SF1	Pulsante on/off
XF3	Presa USB
XF8	Connessione di rete per myUplink

1 Solo S1257 1x230 V e 3x230 V.

2 Solo per la pompa di calore con bollitore smaltato.

VARIE

PZ1	Targhetta dei dati di funzionamento
UB1	Passacavo
UB2	Passacavo

Designazioni in base allo standard EN 81346-2.

Quadri elettrici

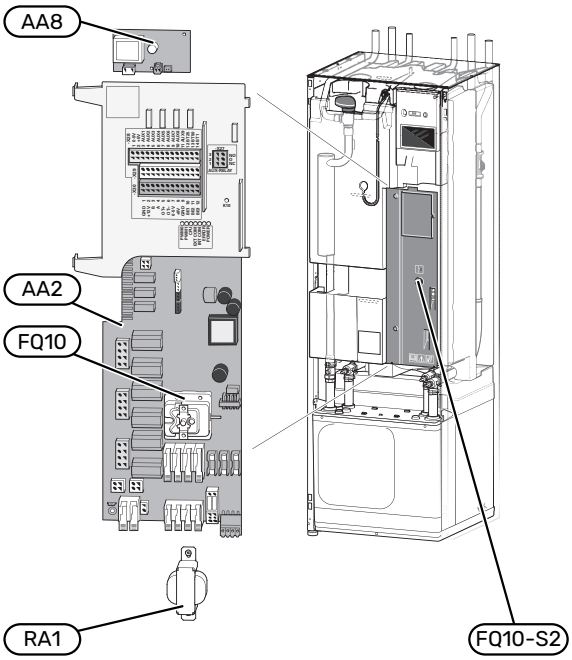

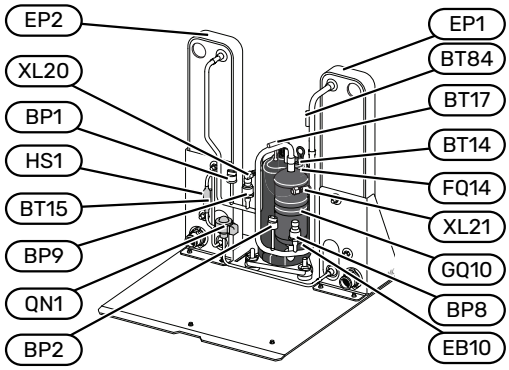

COMPONENTI ELETTRICHE

AA2	Scheda di base
AA8	Scheda elettrica dell'anodo[1]
FQ10	Limitatore di temperatura
	FQ10-S2 Pulsante Reset per il limitatore di temperatura
RA1	Riduzione

[1] Solo per la pompa di calore con bollitore smaltato.

Modulo compressore (EP14)

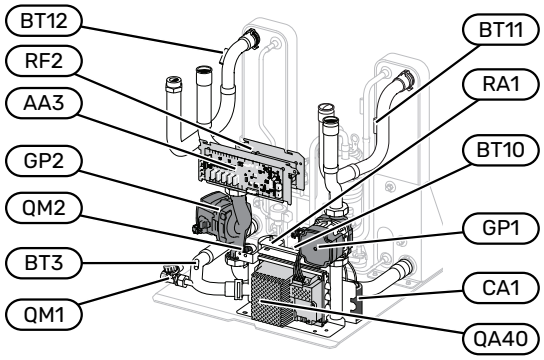

COLLEGAMENTI IDRAULICI

XL20	Attacco di servizio, alta pressione
XL21	Attacco di servizio, bassa pressione

COMPONENTI HVAC

GP1	Pompa di circolazione
GP2	Pompa lato sonde
QM1	Scarico, sistema di climatizzazione
QM2	Scarico, circuito lato sonde

SENSORI, ECC.

BP1	Pressostato di alta pressione
BP2	Pressostato di bassa pressione
BP8	Trasmettitore di bassa pressione
BP9	Sensore dell'alta pressione
BT3	Sensori della temperatura, ritorno del fluido riscaldante
BT10	Sensore della temperatura, ingresso dalle sonde
BT11	Sensore della temperatura, uscita alle sonde
BT12	Sensore della temperatura, mandata condensatore
BT14	Sensore della temperatura, gas caldo
BT15	Sensore della temperatura, gas liquido
BT17	Sensore della temperatura, gas in aspirazione
BT84	Sensore della temperatura, evaporatore del gas in aspirazione

COMPONENTI ELETTRICHE

AA3	Scheda del circuito di ingresso
CA1	Condensatore
EB10	Scalda-compressore
FQ14	Limitatore di temperatura, compressore
QA40	Inverter
RA1	Riduzione

COMPONENTI FRIGORIFERE

EP1	Evaporatore
EP2	Condensatore
GQ10	Compressore
HS1	Filtro deidratante
QN1	Valvola di espansione

Raccordi dei tubi

Aspetti generali

Il collegamento idraulico deve essere eseguito in conformità con le norme e le direttive vigenti. S1257 può operare a una temperatura di ritorno massima di 65 °C e a una temperatura di mandata di 70 °C unicamente con il compressore.

ATTENZIONE

Assicurarsi che l'acqua fredda in ingresso sia pulita. Quando si utilizza un pozzo privato, può essere necessario aggiungere un ulteriore filtro dell'acqua.

NOTA!

L'impianto di tubi deve essere sciacquato prima di collegare il prodotto, per evitare che i contaminanti danneggino i componenti. Se sussiste il rischio che sia presente magnetite, installare un filtro antimagnetite.

NOTA!

Dal tubo di troppo pieno della valvola di sicurezza può gocciolare della condensa. È necessario instradare il tubo di troppo pieno a uno scarico adatto, per evitare che spruzzi di acqua calda causino lesioni. Per impedire la formazione di sacche in cui può accumularsi acqua, il tubo di troppo pieno deve essere inclinato e a prova di gelo. Le dimensioni del tubo di troppo pieno devono corrispondere almeno a quelle della valvola di sicurezza. Il tubo di troppo pieno deve essere visibile e la sua bocca non deve essere posizionata in prossimità di componenti elettrici.

LEGENDA

Simbolo	Significato
	Unità ambiente
	Valvola di sezionamento
	Valvola di non ritorno
	Valvola miscelatrice
	Pompa di circolazione
	Vaso di espansione
	Sfera del filtro
	Ventola
	Manometro

Simbolo	Significato
	Vaso di livello
	Valvola di controllo
	Filtro anti-impurità
	Valvola di sicurezza
	Sensore di temperatura
	Valvola di regolazione
	Valvola deviatrice/di inversione
	Valvola deviatrice/di inversione manuale
	Scambiatore di calore
	Valvola di by pass differenziale
	Pompa di calore
	Perforazione
	Collettore sonde geot.
	Impianto di riscaldamento
	Sistema di riscaldamento a temperatura inferiore
	Sistema di raffrescamento
	Acqua calda sanitaria
	Circolazione dell'acqua calda
	Piscina

SCHEMA DEL SISTEMA

S1257 è costituito da un circuito frigorifero, un bollitore, una resistenza elettrica integrata, pompe di circolazione e un sistema di controllo. S1257 è collegato ai circuiti del glicole e all'impianto di climatizzazione, nonché agli impianti di acqua fredda e calda.

Nell'evaporatore della pompa di calore, il glicole rilascia la propria energia al refrigerante, che viene vaporizzato al fine di essere compresso nel compressore. Il refrigerante, la cui temperatura è stata innalzata, raggiunge il condensatore, dove cede energia al circuito del fluido riscaldante e, se necessario, al bollitore. Se la richiesta di riscaldamento/acqua calda è superiore a quella che il compressore è in grado di soddisfare, è presente una resistenza elettrica integrata.

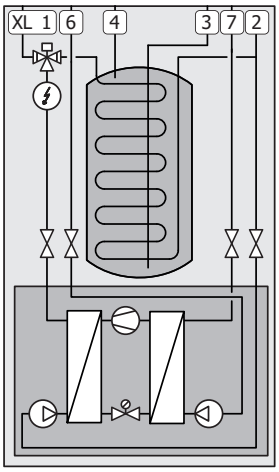

XL1	Raccordo della mandata all'impianto
XL2	Raccordo del ritorno dall'impianto
XL3	Raccordo dell'acqua fredda
XL4	Raccordo dell'acqua calda
XL6	Raccordo dell'ingresso lato sonde
XL7	Raccordo dell'uscita alle sonde

Dimensioni e attacchi dei tubi

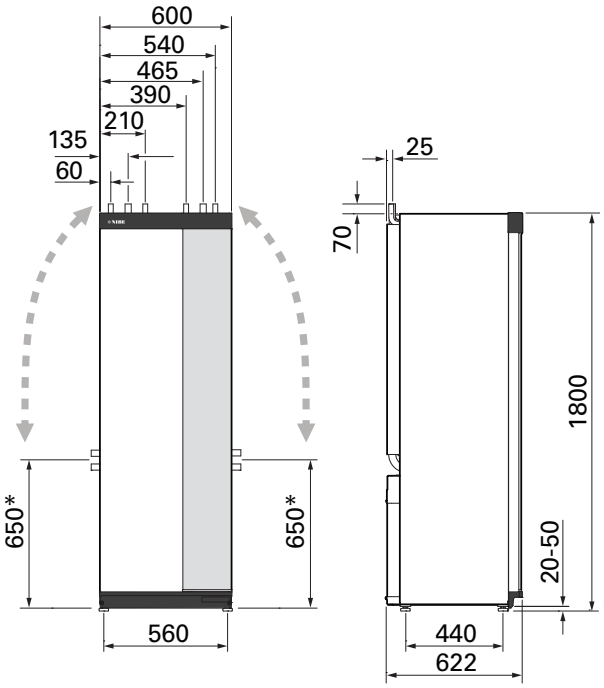

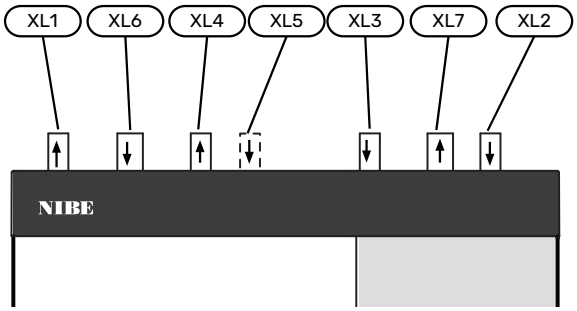

DIMENSIONI DEI TUBI

Attacco		5
(XL1)/(XL2) Mandata/ritorno mezzo riscaldante est. Ø	(mm)	22
(XL3)/(XL4) Acqua fredda/calda Ø	(mm)	22
(XL5) Collegamento, HWC* Ø	(mm)	22
(XL6)/(XL7) Ingresso/uscita lato sonde, est. Ø	(mm)	28

* L'ingresso/uscita del glicole (XL6/(XL7) è angolabile per il raccordo laterale.

Circuito Glicolato

COLLETTORE

> **ATTENZIONE**
> La lunghezza del tubo flessibile del collettore varia in base alle condizioni delle rocce/del suolo, alla zona climatica, al sistema di climatizzazione (radiatori o riscaldamento a pavimento) e ai requisiti di riscaldamento dell'edificio. Ciascun impianto deve essere dimensionato individualmente.

Nei casi in cui è necessario disporre di svariati collettori, collegarli in parallelo, con la possibilità di regolare la portata della serpentina rilevante.

Per il calore del suolo superficiale, il manicotto deve essere sotterrato a una profondità determinata dalle condizioni locali, mentre la distanza tra i manicotti deve essere di almeno 1 metro.

In presenza di svariati fori, la distanza tra di essi deve essere determinata in base alle condizioni locali.

Per evitare la formazione di sacche d'aria, accertarsi che il tubo flessibile del collettore salga con una pendenza costante verso la pompa di calore.

Qualora la temperatura del circuito del glicole possa scendere al di sotto di 0 °C, occorre proteggerlo contro il congelamento fino a -15 °C. Per il calcolo del volume, come valore di riferimento si utilizza 1 litro di glicole già miscelato per metro di tubo flessibile del collettore (indicazione valida in caso di utilizzo del tubo flessibile PEM 40x2,4 PN 6,3).

GLICOLE SENZA ANTIGELO

Per utilizzare il glicole senza antigelo nel sistema, è necessario attivare la funzione nel menu 7.1.12 - "Impostazioni glicole" e regolare i limiti di allarme.

COLLEGAMENTO LATERALE

È possibile angolare i raccordi del lato sonde, per il collegamento laterale invece che superiore.

Per angolare un collegamento:

1. Scollegare il tubo nel collegamento superiore.
2. Angolare il tubo nella direzione desiderata.
3. Se necessario, tagliare il tubo alla lunghezza desiderata.

COLLEGAMENTO DEL CIRCUITO SONDE

Isolare tutti i tubi interni del circuito sonde contro la condensa.

Indicare sul circuito glicolato l'antigelo utilizzato.

Installare nel modo seguente:

- vaso di livello (CM2)/vaso di espansione inclusi

  Installare il vaso di livello (CM2) nel punto più alto del circuito del glicole, sul tubo di entrata a monte della pompa del glicole. Se non è possibile collocare il vaso di livello nel punto più alto, è indispensabile utilizzare un vaso di espansione (CM3).

  > **NOTA!**
  > Tenere presente che della condensa potrebbe gocciolare dal vaso di livello. Posizionare il vaso in modo che non possa danneggiare altre apparecchiature.

- valvola di sicurezza inclusa (FL3)

  La valvola di sicurezza è montata sotto il vaso di livello.

- manometro

  Il manometro è richiesto solo se si utilizza un vaso di espansione.

- valvola di sezionamento

  Installare la valvola di sezionamento il più vicino possibile a S1257.

- filtro a sfera incluso (QZ2)

  Il filtro a sfera è installato il più S1257 vicino possibile e deve essere accessibile per manutenzione e pulizia.

  > **SUGGERIMENTO**
  > Se si usa il raccordo di riempimento KB25, il filtro a sfera in dotazione non deve essere montato.

- valvola di sfiato

  Se necessario, installare delle valvole di sfiato nel circuito glicolato.

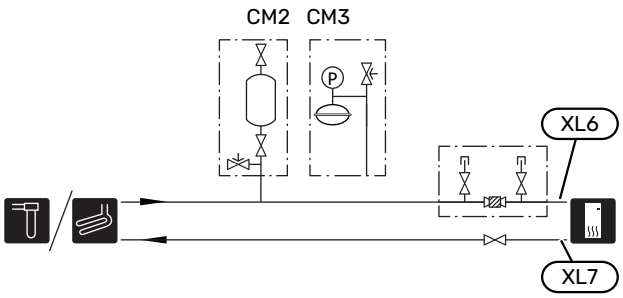

Sistema di climatizzazione

Un impianto di climatizzazione è un sistema che regola la temperatura interna con l'aiuto del dispositivo di controllo in S1257 e i radiatori del circuito del mezzo riscaldante, il riscaldamento a pavimento, il raffrescamento a pavimento, i ventilconvettori, ecc.

COLLEGAMENTO DEL SISTEMA DI CLIMATIZZAZIONE

Installare nel modo seguente:

- vaso di espansione
- manometro
- valvola di sfogo della pressione

  La pressione di apertura raccomandata è 0,25 MPa (2,5 bar). Per informazioni sulla pressione max di apertura, consultare le specifiche tecniche.
- filtro a sfera incluso (QZ2)

  Il filtro a sfera è installato il più S1257 vicino possibile e deve essere accessibile per manutenzione e pulizia.
- valvola di sezionamento

  Installare la valvola di sezionamento il più vicino possibile a S1257.
- Quando si effettua il collegamento a un sistema con termostati, è necessario installare una valvola di bypass oppure, in alternativa, rimuovere alcuni termostati per garantire una portata e un'emissione di calore sufficiente.

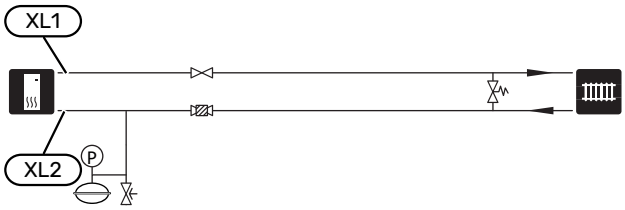

Acqua fredda e calda

Le impostazioni relative all'acqua calda vengono effettuate nel menu 7.1.1 - "Acqua calda".

COLLEGAMENTO DELL'ACQUA FREDDA E CALDA

Installare nel modo seguente:

- valvola di sezionamento
- valvola di non ritorno
- valvola di sfogo della pressione

  La valvola di sicurezza deve avere una pressione di apertura max. 1,0 MPa (10,0 bar).
- valvola miscelatrice

  Una valvola miscelatrice deve anche essere installata se l'impostazione di fabbrica per l'acqua calda viene cambiata. Devono essere rispettate le normative nazionali.

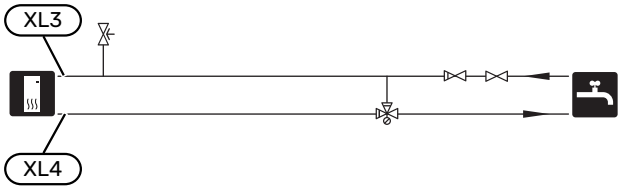

Alternative di installazione

S1257 può essere installato in molti modi diversi, alcuni dei quali vengono mostrati qui.

Ulteriori informazioni sulle opzioni sono disponibili in nibe.eu e nelle istruzioni di montaggio relative agli accessori utilizzati. Consultare pagina 72 per un elenco degli accessori utilizzabili con S1257.

BOLLITORI ACQUA CALDA AGGIUNTIVI

Qualora vengano installati una grossa vasca da bagno o un altro apparecchio in grado di consumare un quantitativo significativo di acqua calda, l'impianto deve essere dotato di un bollitore supplementare.

Bollitore con resistenza elettrica integrata

In un bollitore con resistenza elettrica integrata, l'acqua viene inizialmente riscaldata dalla pompa di calore. La resistenza elettrica integrata nel bollitore è utilizzata per mantenere il calore e quando la pompa di calore non ha potenza sufficiente.

La portata del bollitore viene collegata dopo S1257.

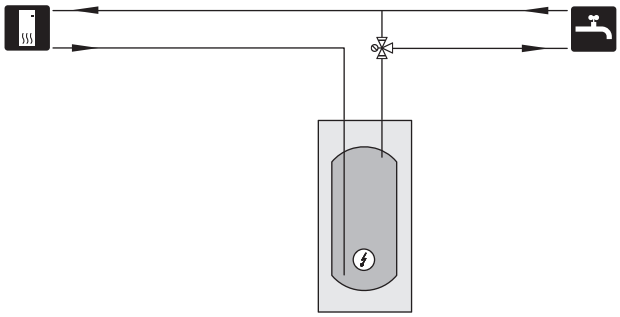

CIRCOLAZIONE DELL'ACQUA CALDA

La pompa di circolazione può essere comandata mediante S1257 in modo che faccia circolare l'acqua calda. L'acqua di ricircolo deve avere una temperatura che impedisca la crescita batterica e le ustioni. È obbligatorio rispettare gli standard nazionali.

Il ritorno dell'HWC può essere collegato a XL5 o a un bollitore separato. Se un bollitore elettrico è collegato dopo la pompa di calore, il ritorno del HWC deve essere collegato al bollitore.

La pompa di circolazione viene attivata tramite uscita AUX nel menu 7.4 - "Ingressi/uscite selezionabili".

HWC può essere integrato con un sensore dell'acqua calda per HWC (BT70) e (BT82), collegato tramite l'ingresso AUX e attivato nel menu 7.4 - "Ingressi/uscite selezionabili".

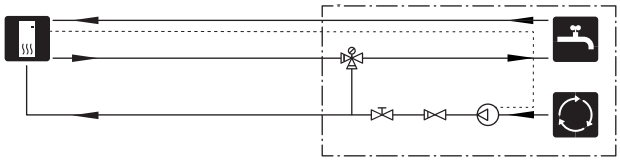

ACCUMULO INERZIALE (UKV)

UKV è un serbatoio di accumulo idoneo per il collegamento a una pompa di calore o un'altra fonte di riscaldamento esterna e può avere diverse applicazioni.
Consultare il Manuale dell'installatore dell'accessorio per maggiori informazioni.

Volume

L'accumulo inerziale collegato a 2 tubi viene utilizzato per espandere il volume del sistema nell'impianto di climatizzazione per la pompa di calore.

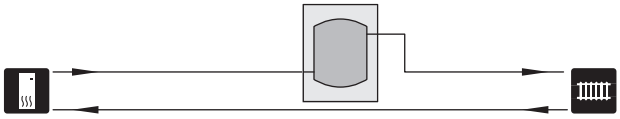

SISTEMA AD ACQUA DI FALDA

Per proteggere lo scambiatore di calore della pompa dallo sporco, viene usato uno scambiatore di calore intermedio. L'acqua viene rilasciata in un'unità di filtraggio interrata o in un pozzo scavato. Il circuito tra la pompa di calore e lo scambiatore di calore intermedio deve essere miscelato con antigelo.

Vedere la sezione "Possibili selezioni per un'uscita AUX" per ulteriori informazioni sul collegamento di una pompa per l'acqua di falda.

Se il circuito frigorifero tra S1257 e lo scambiatore di calore intermedio non è miscelato con antigelo: accedere al menu 7.1.12 - "imp. all. pompa sonde" e cambiare "Temperatura allarme" con un valore adeguato per evitare che lo scambiatore di calore si congeli.

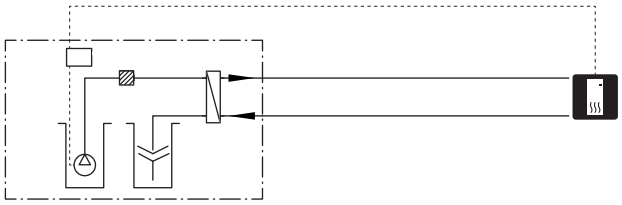

RECUPERO VENTILAZIONE

L'installazione può essere completata dal modulo dell'aria di scarico NIBE FLM S45 per fornire il recupero della ventilazione.

- I tubi e le altre superfici fredde devono essere isolati con materiali a prova di diffusione per impedire la condensa.
- Il circuito del glicole deve essere dotato di un vaso di espansione a pressione. In presenza di un vaso di livello sarà necessario sostituirlo.

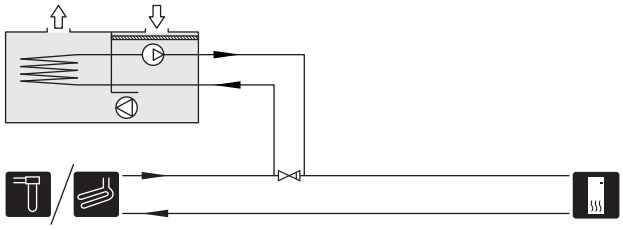

SISTEMA DI CLIMATIZZAZIONE AUSILIARIO

Negli edifici con impianti di climatizzazione che richiedono diverse temperature di mandata, è possibile collegare l'accessorio ECS 40/ECS 41.

Quindi una valvola di commutazione abbassa la temperatura per, ad esempio, il sistema di riscaldamento a pavimento.

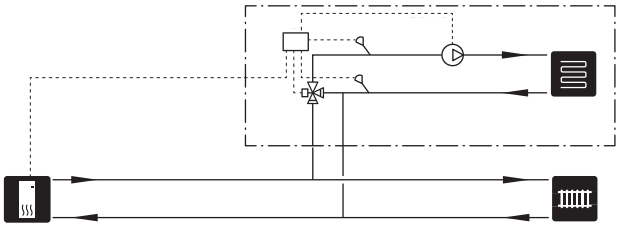

RAFFRESCAMENTO

L'accessorio PCS 44 consente il collegamento del raffrescamento passivo, ad esempio con ventilconvettori. Il sistema di raffrescamento è collegato al circuito del glicole della pompa di calore attraverso il quale il raffrescamento viene fornito dal collettore mediante una pompa di circolazione e una valvola di commutazione.

- I tubi e le altre superfici fredde devono essere isolati con materiali a prova di diffusione per impedire la condensa.
- Qualora la richiesta di raffrescamento sia elevata, saranno necessari ventilconvettori dotati di vaschetta di condensa e raccordo di scarico.
- Il circuito del glicole deve essere dotato di un vaso di espansione a pressione. In presenza di un vaso di livello sarà necessario sostituirlo.

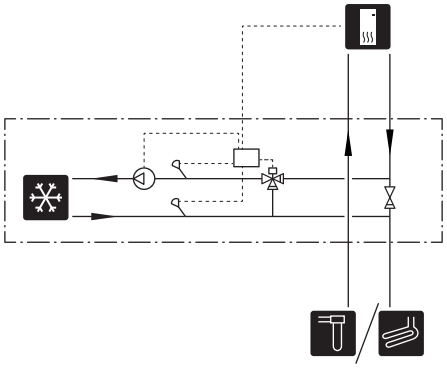

PISCINA

Con l'accessorio POOL 40, la piscina può essere riscaldata tramite l'impianto.

Durante il riscaldamento della piscina, il mezzo riscaldante circola tra S1257 e lo scambiatore della piscina utilizzando la pompa del mezzo riscaldante integrata nella pompa di calore.

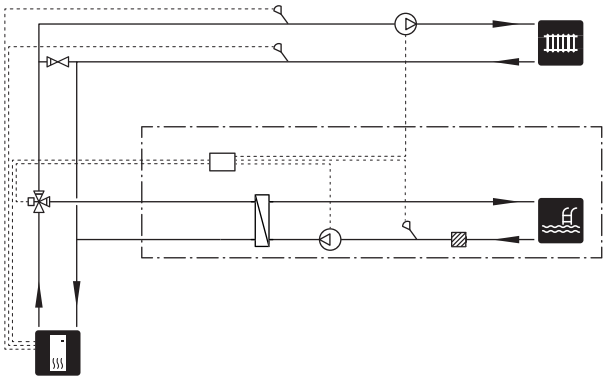

Collegamenti elettrici

Aspetti generali

Tutte le apparecchiature elettriche, ad eccezione di sensori esterni, sensori ambiente e sensori della corrente sono stati predisposti al collegamento in fabbrica.

- L'installazione e il cablaggio elettrico devono essere realizzati secondo le disposizioni nazionali.
- Scollegare S1257 prima del controllo dell'isolamento del cablaggio domestico.
- S1257 deve essere dotato di un interruttore differenziale (RCD). Si consiglia un interruttore differenziale separato.
- L'RCD deve avere una corrente di scatto nominale non superiore a 30 mA.
- S1257 deve essere installato mediante un interruttore di isolamento. L'area dei cavi deve essere dimensionata in base al valore nominale dei fusibili utilizzati.
- Se viene utilizzato un interruttore di circuito miniaturizzato, deve presentare per lo meno le caratteristiche di attivazione "C". Vedere la sezione "Specifiche tecniche" per le dimensioni del fusibile.
- Per impedire interferenze, i cavi di comunicazione ai collegamenti esterni non devono essere stesi in prossimità dei cavi dell'alta tensione.
- L'area minima dei cavi di comunicazione e del sensore ai collegamenti esterni deve essere di 0,5 mm² fino a 50 m, ad esempio EKKX o LiYY o un equivalente.
- Schema di cablaggio elettrico per S1257, vedere il manuale separato (WHB).
- Quando si instrada un cavo all'interno di S1257, si devono utilizzare boccole isolanti (UB1) e (UB2).

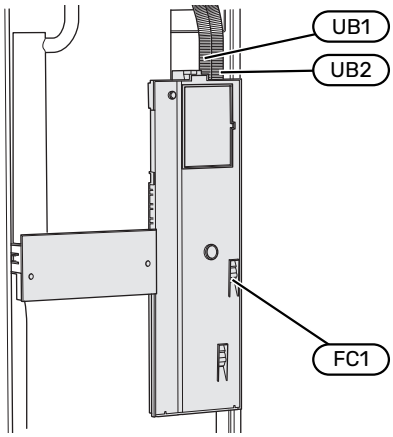

NOTA!

L'impianto elettrico e gli eventuali interventi di manutenzione devono essere effettuati sotto la supervisione di un elettricista qualificato. Spegnere l'alimentazione con l'interruttore di circuito prima di eseguire la manutenzione.

NOTA!

Se il cavo di alimentazione è danneggiato, solo NIBE, un suo addetto alla manutenzione o altra persona autorizzata possono sostituirlo per prevenire pericoli o danni.

NOTA!

Controllare i collegamenti, la tensione principale e la tensione di fase prima dell'avviamento del prodotto, per evitare danni all'elettronica della pompa di calore.

NOTA!

Non avviare il sistema prima del riempimento con acqua. I componenti del sistema possono subire danni.

INTERRUTTORE AUTOMATICO MINIATURIZZATO

Il circuito operativo di S1257 e alcuni dei componenti interni sono protetti internamente mediante un interruttore di circuito miniaturizzato (FC1).[1]

[1] Solo S1257 1x230 V/3x230 V.

ACCESSIBILITÀ, COLLEGAMENTO ELETTRICO

Rimozione del coperchio

Il portello si apre utilizzando un cacciavite.

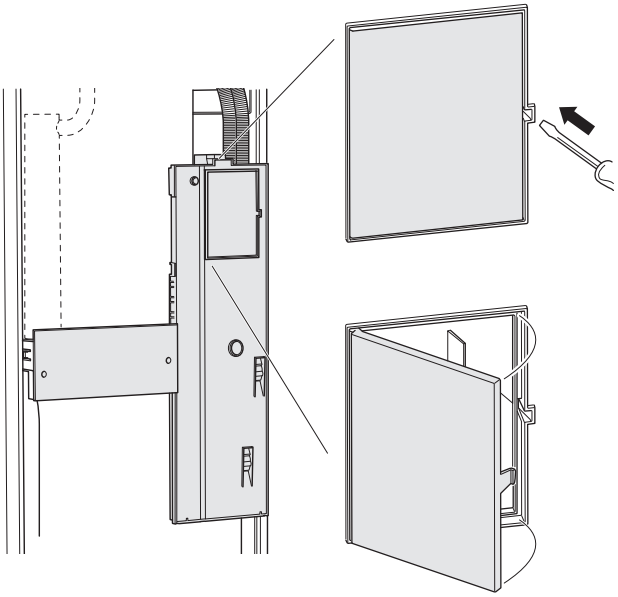

Rimozione delle coperture

Il coperchio si apre utilizzando un cacciavite.

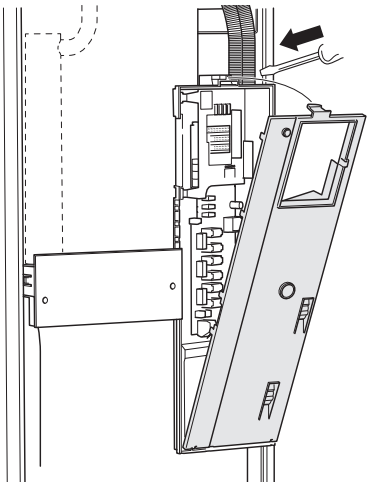

BLOCCACAVI

Utilizzare uno strumento adatto per rilasciare/bloccare i cavi nelle morsettiere della pompa di calore.

Morsettiera

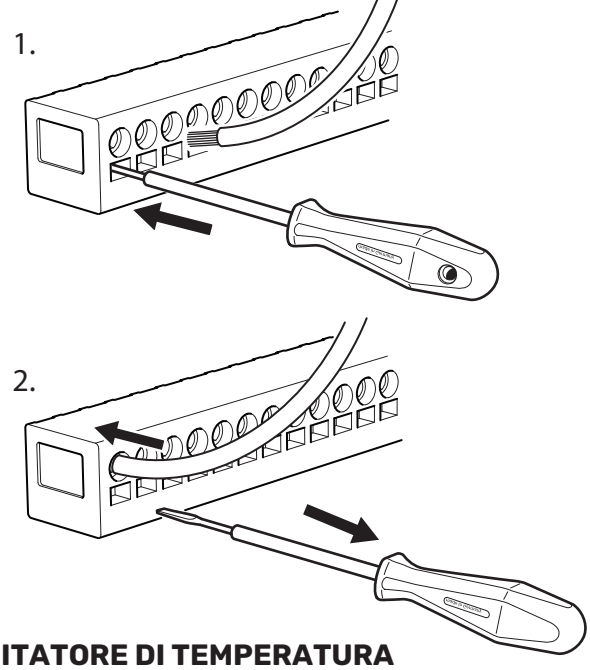

LIMITATORE DI TEMPERATURA

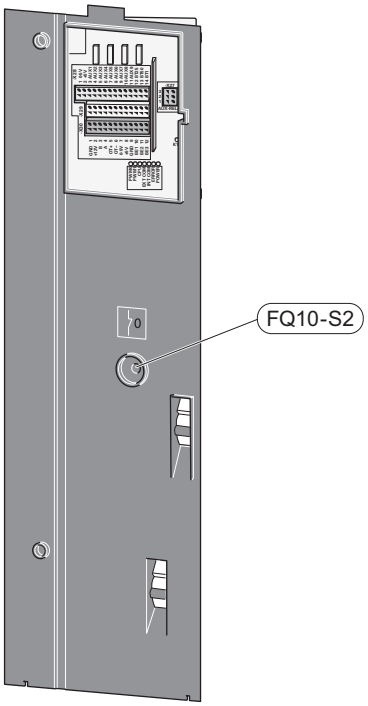

Il limitatore di temperatura (FQ10) interrompe la tensione al riscaldamento supplementare elettrico se la temperatura supera 89 °C e può essere ripristinato manualmente.

Ripristino

Al limitatore di temperatura (FQ10) si accede dietro la copertura anteriore. Resettare il limitatore di temperatura premendo il relativo pulsante (FQ10-S2).

Collegamenti

MORSETTIERE

Le seguenti morsettiere sono utilizzate sul PCB (AA2).

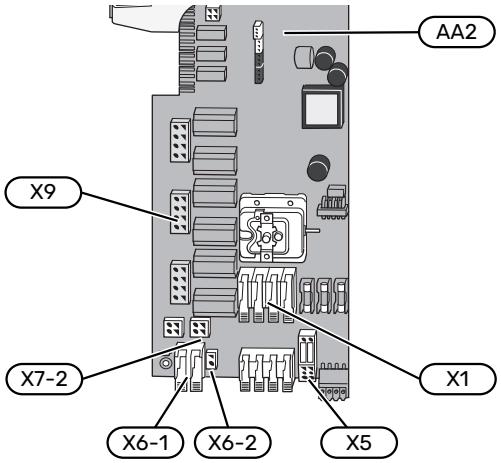

COLLEGAMENTO DELL'ALIMENTAZIONE

Tensione di alimentazione

Il cavo in dotazione per l'alimentazione elettrica in ingresso deve essere collegato alla morsettiera X1 e X6-1 sul PCB di (AA2).

Raccordo 1x230 V

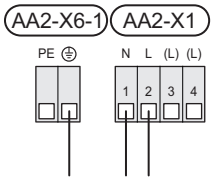

Raccordo 3x230 V

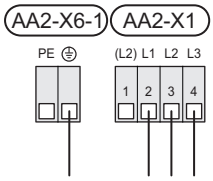

Collegamento 3x400 V

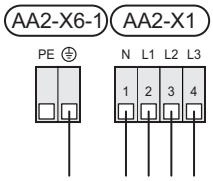

Tensione di controllo esterna per il sistema di controllo

Se il sistema di controllo deve essere alimentato separatamente da altri componenti nella S1257 (ad es. per il controllo delle tariffe), viene collegato un cavo operativo separato.

> **NOTA!**
>
> Durante la manutenzione, tutti i circuiti di alimentazione devono essere scollegati.

1. Rimuovere i ponti dalla morsettiera AA2-X5.

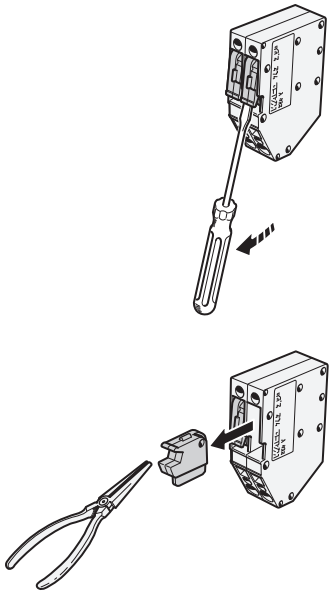

2. Collegare la tensione di controllo (230 V ~ 50Hz) a AA2-X5:N, AA2-X5:L e AA2-X6-2 (PE).

Etichetta inclusa

L'etichetta inclusa è applicata sul coperchio del raccordo elettrico.

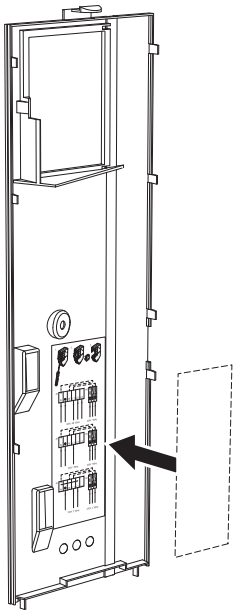

Controllo delle tariffe

Se la tensione alla resistenza elettrica integrata e/o al compressore viene persa per un certo periodo, "Blocco tariffe" deve essere selezionato simultaneamente attraverso gli ingressi selezionabili, vedere la sezione “Ingressi selezionabili”.

COLLEGAMENTI ESTERNI

Effettuare i collegamenti esterni sulle morsettiere X28, X29 e X30 sul PCB (AA2).

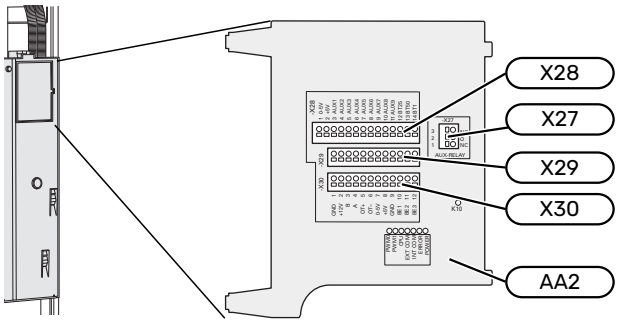

Sensori

Sensore esterno

Il sensore della temperatura esterna (BT1) viene posto all'ombra di una parete rivolta a nord o a nord-ovest, in modo che non venga influenzato, ad esempio, dalla luce solare del mattino.

Collegare il sensore della temperatura esterna alla morsettiera AA2-X28:14 e AA2-X29:GND.

Se viene utilizzato un tubo protettivo, sigillarlo per impedire la condensa nella capsula del sensore.

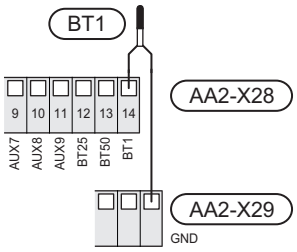

Sensore della temperatura di mandata esterno

Se deve essere utilizzato un sensore della temperatura di mandata esterno (BT25), collegarlo alla morsettiera AA2-X28:12 e alla morsettiera AA2-X29:GND.

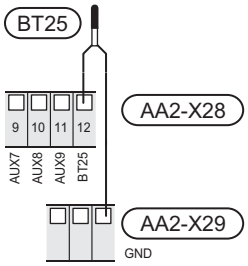

Sensore ambiente

S1257 è dotato di un sensore ambiente incluso (BT50) che rende possibile visualizzare e controllare la temperatura ambiente nel display su S1257.

S1257 funziona senza il sensore ambiente, ma se si desidera leggere la temperatura interna della proprietà dal display su S1257, occorre montare il sensore della temperatura ambiente.

Il sensore della temperatura ambiente è installato in un punto neutro in cui è richiesta la temperatura impostata. Una posizione adatta può essere, ad esempio, su una parete interna libera di una sala a circa 1,5 m dal pavimento. È importante che al sensore della temperatura ambiente non venga impedito di misurare la corretta temperatura dell'ambiente, per esempio se si trova in una nicchia, tra gli scaffali, dietro una tenda, sopra o vicino a una fonte di calore, in una corrente d'aria da una porta esterna o alla luce diretta del sole. Può causare problemi anche la vicinanza di termostati di radiatori.

Collegare il sensore di temperatura ambiente alle morsettiere AA2-X28:13 e AA2-X29:GND.

Se un sensore ambiente deve essere utilizzato per modificare la temperatura ambiente in °C e/o mettere a punto la temperatura ambiente, il sensore deve essere attivato nel menu 1.3 - "Impostaz. sensore ambiente".

Se un sensore ambiente viene utilizzato in una stanza con riscaldamento a pavimento, deve avere solo una funzione di indicazione, senza controllare la temperatura ambiente.

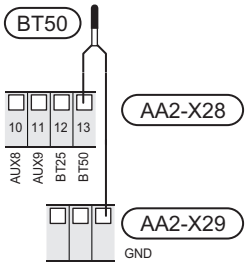

ATTENZIONE

I cambiamenti di temperatura nella proprietà richiedono molto tempo. Ad esempio, brevi periodi combinati con il riscaldamento a pavimento non produrranno una differenza significativa nella temperatura ambiente.

Misuratore di elettricità esterno e misuratore energetico

È possibile collegare fino a due misuratori di elettricità (BE6, BE7) o misuratori energetici per il riscaldamento (BF2, BF3) a S1257.

Attivare il/i misuratore/i nel menu 7.2 - "Impostazioni accessori" poi impostare il valore desiderato ("Energia per impulso" o "Impulsi per kWh") nel menu 7.2.19 -"Misur. energetico a impulsi".

ATTENZIONE

L'accessorio EMK è collegato alle stesse morsettiere dei contatori dell'elettricità/misuratori energetici.

Misuratore di elettricità

Collegare i misuratori di elettricità alle morsettiere AA2-X28:1-2 e AA2-X30:7-8.

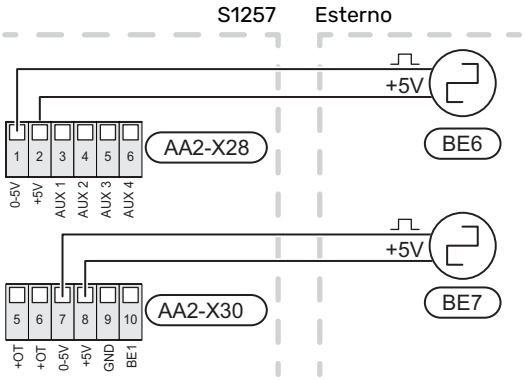

Contatore energetico

Collegare i misuratori energetici alle morsettiere AA2-X28:1-2 e AA2-X30:7-8 e alla morsettiera AA2-X29:GND.

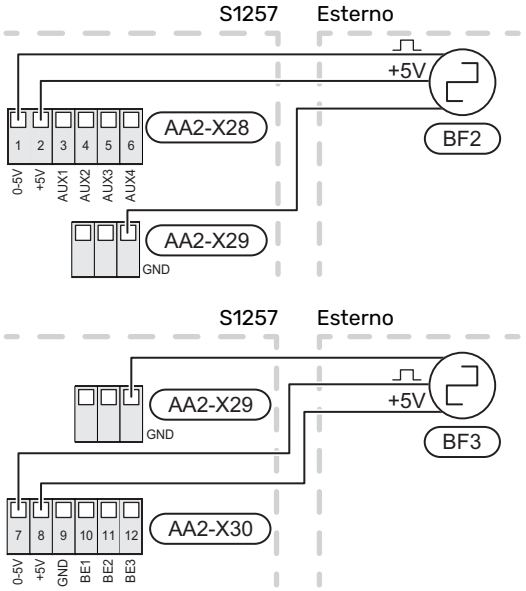

Monitoraggio della carica

Dispositivo di monitoraggio della carica integrato

S1257 è dotato di un semplice dispositivo di monitoraggio della carica integrato, che limita i livelli di potenza del riscaldamento supplementare elettrico, calcolando se i livelli di potenza futuri possono essere collegati alla fase pertinente senza superare la corrente per il fusibile principale specificato.

Se la corrente supera le specifiche del fusibile principale, il livello di potenza non viene consentito. Le dimensioni del fusibile principale dell'abitazione vengono specificate nel menu 7.1.9 - "Disp. monitoraggio carica".

Dispositivo di monitoraggio della carica con sensore di corrente

Quando all'interno dell'abitazione sono collegati contemporaneamente molti prodotti a consumo energetico mentre è in funzione il compressore e/o il riscaldamento supplementare elettrico, vi è il rischio che i magnetotermici principali saltino.

S1257 dispone di un dispositivo di monitoraggio della carica integrato che, con l'aiuto di un sensore di corrente, controlla i livelli di potenza del riscaldamento supplementare elettrico, ridistribuendo l'alimentazione tra le diverse fasi o, in alternativa, scollega il riscaldamento supplementare elettrico in modo incrementale in caso di sovraccarico di una fase.

Se il sovraccarico permane nonostante il disinserimento del riscaldamento supplementare elettrico, il compressore è limitato.

I livelli elettrici vengono ripristinati quando vengono ridotti gli altri consumi di corrente.

Le fasi dell'edificio possono avere carichi diversi. Se il compressore è stato collegato a una fase di carico elevato, c'è il rischio che la potenza del compressore sia limitata e che il riscaldamento supplementare elettrico funzioni più a lungo di quanto previsto. Ciò significa che i risparmi non corrisponderanno alle aspettative.

Collegamento e attivazione dei sensori di corrente

1. Installare un sensore di corrente su ciascun conduttore di fase in entrata nell'unità di distribuzione elettrica. Questo viene effettuato al meglio nell'unità di distribuzione elettrica.
2. Collegare i sensori di corrente con un cavo multipolare nella zona recintata direttamente adiacente all'unità di distribuzione. Il cavo multipolare tra la zona recintata e il modulo S1257 deve avere una sezione di almeno 0,5 mm².

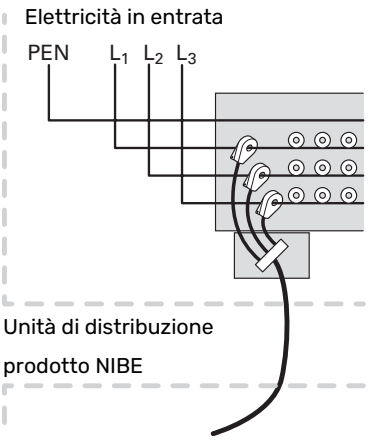

3. Collegare il cavo alla morsettiera AA2-X30:9-12, dove X30:9 è il morsetto comune per i tre sensori di corrente.

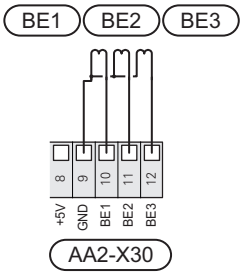

4. Specificare le dimensioni del fusibile principale dell'abitazione nel menu 7.1.9 - "Disp. monitoraggio carica".
5. Attivare il rilevamento della fase nel menu 7.1.9 - "Disp. monitoraggio carica". Leggere maggiori informazioni sul rilevamento di fase nella sezione "Menu 7.1.9 - Disp. monitoraggio carica".

COMUNICAZIONE

Installazione multipla

È possibile collegare fra loro più pompe di calore selezionandone una come unità principale e le altre come pompe di calore subordinate.

> **NOTA!**
> Solo le pompe di calore geotermiche senza bollitore possono essere l'unità principale.

È possibile collegare pompe di calore geotermiche con funzionalità multi-installazione da NIBE a S1257.

È possibile collegare altre otto pompe di calore all'unità principale. Nei sistemi con più pompe di calore, ciascuna di esse deve avere un nome univoco. Ciò significa che una sola pompa può essere denominata "Unità principale" e una sola, ad esempio, può essere denominata "Pompa di calore 5".

L'unità principale/pompa di calore vengono impostate nel menu 7.3.1.

I sensori della temperatura esterna e i segnali di controllo devono essere collegati esclusivamente all'unità principale, ad eccezione del controllo esterno del modulo compressore.

> **NOTA!**
> Quando vengono collegate diverse pompe di calore, è necessario utilizzare un sensore della temperatura di mandata esterna (BT25) e un sensore della linea di ritorno esterna (BT71).

Collegare i cavi di comunicazione fra le pompe di calore in serie alla morsettiera X30:1 (GND), X30:2 (+12V), X30:3 (B) e X30:4 (A) sul PCB (AA2).

L'esempio mostra la connessione di S1257 come unità principale con due pompe di calore subordinate.

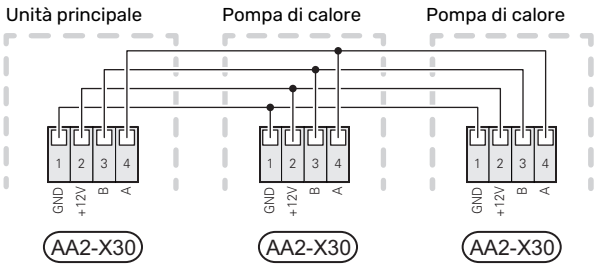

Collegamento degli accessori

Le istruzioni per il collegamento degli accessori vengono fornite nel manuale degli accessori stessi. Vedere la sezione "Accessori" per un elenco degli accessori utilizzabili con S1257. Qui è illustrato il collegamento per la comunicazione con gli accessori più comuni.

Accessori con scheda accessori (AA5)

Gli accessori con scheda accessori (AA5) si collegano alla morsettiera AA2-X30:1, 3, 4 in S1257.

Se devono essere collegati o sono già installati più accessori, le schede sono collegate in serie.

Dal momento che possono essere presenti diversi collegamenti per gli accessori con schede accessorio (AA5), è necessario leggere sempre le istruzioni del manuale dell'accessorio che si va ad installare.

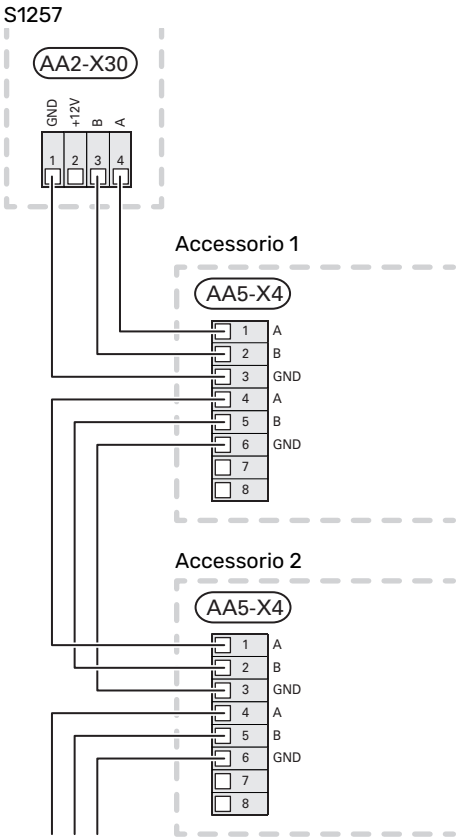

Cavo di rete per myUplink (W130)

Nelle istanze in cui si desidera effettuare il collegamento a myUplink utilizzando un cavo di rete anziché il WiFi.

1. Collegare il cavo di rete schermato al display.
2. Instradare il cavo di rete alla parte superiore di S1257.
3. Seguire il cavo del flussometro all'uscita sul lato destro di S1257.

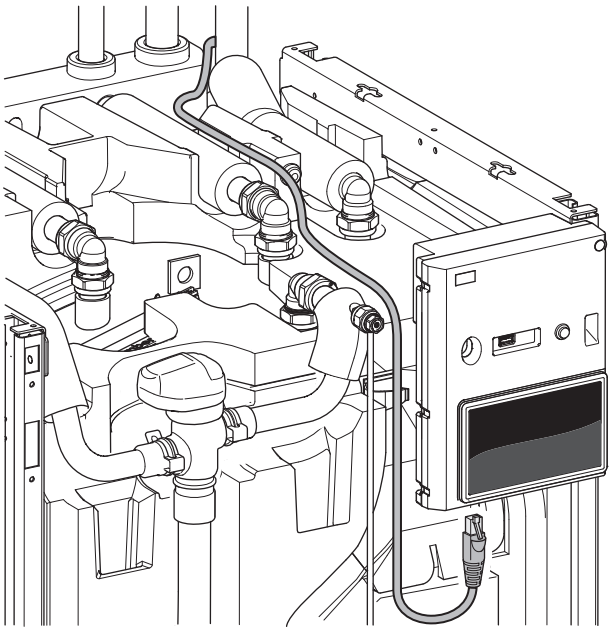

INGRESSI/USCITE SELEZIONABILI

S1257 è dotato di ingressi e uscite AUX controllati dal software per collegare la funzione di commutazione esterna (il contatto deve essere privo di potenziale) o un sensore.

Nel menu 7.4 - "Ingressi/uscite selezionabili", selezionare il collegamento AUX cui è stata collegata ciascuna funzione.

Per determinate funzioni, possono essere necessari accessori.

> **SUGGERIMENTO**
>
> Alcune delle seguenti funzioni possono anche essere attivate e programmate mediante le impostazioni di menu.

Ingressi selezionabili

Gli ingressi selezionabili sul PCB (AA2) per tali funzioni sono AA2-X28:3-11. Ciascuna funzione si connette a qualsiasi ingresso e GND (AA2-X29).

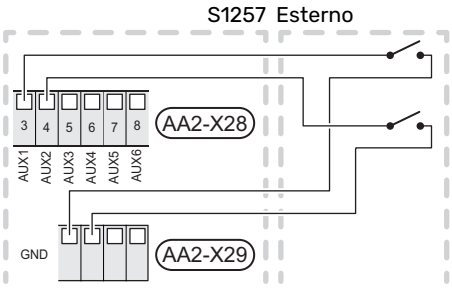

L'esempio sopra utilizza gli ingressi AUX1 (AA2-X28:3) e AUX2 (AA2-X28:4).

Uscita selezionabile

Un'uscita selezionabile è AA2-X27.

L'uscita è un relè di commutazione privo di potenziale.

L'indicazione di allarme è collegata a C-NC, altre funzioni sono collegate a C-NO.

Se S1257 è spento o in modalità di emergenza, il relè è in posizione C-NC.

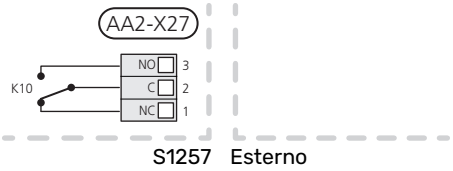

> **ATTENZIONE**
>
> Le uscite relè possono essere soggette a un carico massimo di 2 A con carico resistivo (230 V~).

> **SUGGERIMENTO**
>
> L'accessorio AXC è necessario se deve essere collegata più di una funzione all'uscita AUX.

Collegamento della valvola di inversione

Una valvola di inversione è collegata all'uscita AUX, come illustrato di seguito.

immagine

Collegamento della pompa di circolazione esterna

Una pompa di circolazione esterna è collegata all'uscita AUX, come illustrato di seguito.

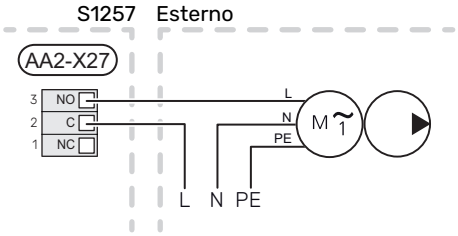

Possibili scelte per gli ingressi AUX

Sensore di temperatura

Le opzioni disponibili sono:

- 6 sensori (BT37.1 – BT37.6) dedicati per posizionamento e denominazione opzionali.
- Sens. raffr./al. tp. (BT74) determina quando è il momento di commutare tra la modalità di raffrescamento e riscaldamento (può essere selezionato quando è attivata la funzione di raffrescamento nel menu 7.2.1- "Aggiungi/rimuovi accessori").
- Tp. rit. (BT71)

  (sensore di ritorno esterno)

- Temp. uscita AC est. (BT70) (sensore dell'acqua calda visualizzato per HWC. Posizionato sulla mandata.)

  Può essere selezionato quando "Circ. acq. calda" è attivato nel menu 7.4 - "Ingressi/uscite selezionabili".

- Temp. ricirc. AC est. (BT82) (sensore dell'acqua calda visualizzato per HWC. Posizionato sul ritorno.)

  Può essere selezionato quando "Circ. acq. calda" è attivato nel menu 7.4 - "Ingressi/uscite selezionabili".

Monitoraggio

Le opzioni disponibili sono:

- Allarme esterno (NO), Allarme esterno (NC)
  L'allarme è collegato al comando, il che significa che il malfunzionamento viene visualizzato come messaggio informativo nel display.
- Pressost. imp. clim. (NC)
- controllo livello[2] / pressostato / monitoraggio di portata per glicole (NC).

Attivazione esterna delle funzioni

È possibile collegare una funzione di commutazione esterna a S1257 per attivare varie funzioni. La funzione viene attivata per il periodo di tempo in cui l'interruttore è chiuso.

Possibili funzioni attivabili:

- Attiva pompa glicole
- Temp. più acqua calda
- Att. mod. fabb. piccolo
- “Regolazione esterna”

  Quando l'interruttore viene chiuso, la temperatura (in °C) viene modificata (se un sensore ambiente è collegato e attivo). Se un sensore ambiente non viene collegato o attivato, la modifica desiderata di "Temperatura" ("Offset") viene impostata mediante il numero di livelli selezionati. Il valore è regolabile tra -10 e +10. L'impostazione del valore per la modifica viene effettuata nel menu 1.30.3 - "Regolazione esterna".

- attivazione di una delle quattro velocità del ventilatore.

  (Selezionabile se l'accessorio di ventilazione è attivato.)

  Sono disponibili le seguenti opzioni:

  - "Attiva vel. ventil. 1 (NO)" - "Attiva vel. ventil. 4 (NO)"
  - “Attiva vel. ventil. 1 (NC)”

  La velocità del ventilatore è attiva per il periodo in cui l'interruttore è chiuso. Quando l'interruttore viene aperto, viene riattivata la velocità normale del ventilatore.

- SG Ready

> **ATTENZIONE**
>
> "SG Ready" richiede due ingressi AUX.

Nei casi in cui è richiesta questa funzione, è necessario connettere l'unità alla morsettiera X28 sul PCB (AA2).

"SG Ready" è una forma smart di controllo delle tariffe attraverso la quale il fornitore dell'energia può influire sulle temperature interna, dell'acqua calda e/o della piscina (se prevista) o semplicemente bloccare il riscaldamento supplementare e/o il compressore nella pompa di calore in determinati momenti del giorno (può essere selezionato nel menu 4.2.3 dopo l'attivazione della funzione). Attivare la funzione collegando le funzioni di commutazione prive di potenziale a due ingressi, come selezionati nel menu 7.4 — «Ingressi/uscite selezionabili» (SG Ready A e SG Ready B).

L'interruttore chiuso o aperto indica una delle seguenti opzioni:

- *Bloccaggio (A: Chiuso, B: Aperto)*

  "SG Ready" è attivo. Il compressore in S1257 e il riscaldamento supplementare sono bloccati.

- *Modalità normale (A: aperto, B: aperto)*

  "SG Ready" non è attivo. Nessun effetto sul sistema.

- *Modalità a basso costo (A: aperto, B: chiuso)*

  "SG Ready" è attivo. Il sistema è incentrato sul risparmio dei costi e può, ad esempio, sfruttare una tariffa bassa del fornitore di elettricità o un eccesso di capacità di qualsiasi altra fonte di alimentazione (l'effetto sul sistema può essere regolato nel menu 4.2.3).

- *Modalità massima capacità (A: chiuso, B: chiuso)*

  “SG Ready” è attivo. È consentito il funzionamento del sistema a piena capacità e al massimo del consumo elettrico (a un costo molto basso) con il fornitore elettrico (l'effetto sul sistema può essere impostato nel menu 4.2.3).

(A = SG Ready A. B = SG Ready B)

Bloccaggio esterno delle funzioni

È possibile collegare una funzione di commutazione esterna a S1257 per bloccare varie funzioni. L'interruttore deve essere libero da potenziale e un interruttore chiuso determina il blocco.

> **NOTA!**
>
> Il blocco comporta un rischio di gelo.

Funzioni che possono essere bloccate:

- Blocco riscaldamento
- Blocco acqua calda (l’eventuale circolazione dell’acqua calda (HWC) rimane in funzione)
- Blocco compressore
- Blocco risc. suppl.

[2] NV 10 accessorio

- Blocco tariffe (NO), Blocco tariffe (NC) (riscaldamento supplementare, compressore, riscaldamento, raffrescamento e acqua calda sono scollegati)
- “Limit. alim. esterna”

  Nei mercati in cui l’operatore della rete richiede il controllo dinamico del carico di rete, la potenza operativa del compressore e della resistenza elettrica integrata può essere limitata.

  È possibile impostare il limite di potenza nel menu 7.4.2 - "Limit. alim. esterna".

Possibili selezioni per un'uscita AUX

Indicazioni

- Usc. allarme
- SPA (Smart Price Adaption: tariffa ridotta dell’elettricità)
- Sbrin. collett. aria amb.
- Allarme gruppo
- Indicaz. mod. raffr. (si applica solo se sono presenti accessori di raffrescamento)
- Mod. raff. ind. con ritardo (si applica solo se sono presenti accessori di raffrescamento)
- Raffresc. supplementare (si applica solo se sono presenti accessori di raffrescamento)
- Vacanza
- Mod. assenti
- Elet. solare AUX (controllo fotovoltaico. Può essere selezionato quando l’accessorio Solar PV è attivato.)
- Controllo umidità (se sono installati l'accessorio di ventilazione e il sensore di umidità)

Controllo

- Circ. acq. calda (pompa di circolazione dell'acqua calda)
- Pom. imp. est. (pompa del mezzo riscaldante esterna)
- Pompa dell'acqua di falda, la pompa di circolazione può essere utilizzata anche come pompa esterna del glicole (GP7).
- Dev. esterna acq. calda (valvola di inversione esterna per l'acqua calda)

> **NOTA!**
> È necessario contrassegnare il quadro elettrico pertinente con un'avvertenza riguardo l'alimentazione da tensione esterna.

Collegamento della pompa di circolazione esterna

Una pompa di circolazione esterna è collegata all'uscita AUX, come illustrato di seguito.

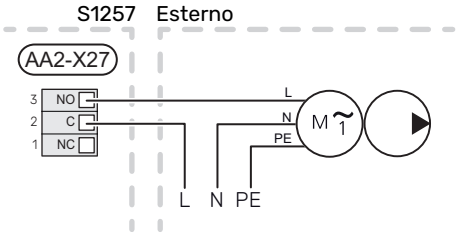

Impostazioni

AGGIUNTA ELETTRICA: POTENZA MASSIMA

Il riscaldamento supplementare elettrico potrebbe essere limitato a seconda del paese selezionato.

La potenza della resistenza elettrica integrata è impostata nel menu 7.1.5.1 - "Risc. el. suppl. int.".

Livelli di potenza della resistenza elettrica integrata

La/e tabella/e mostra/mostrano la corrente di fase totale per la resistenza integrata.

In aggiunta, è presente la corrente per il funzionamento del compressore.

3x400 V

Massima aggiunta elettrica (kW)	Corrente massima di fase L1(A)	Corrente massima di fase L2(A)	Corrente massima di fase L3(A)
0,0	–	–	–
0,5	2,2	–	–
1,0	–	4,3	–
1,5	2,2	4,3	–
2,0	–	–	8,7
2,5	2,2	–	8,7
3,0	–	4,3	8,7
3,5	2,2	4,3	8,7
4,0	–	11,5	7,5
4,5	2,2	11,5	7,5
5,0	–	7,5	15,6
5,5	2,2	7,5	15,6
6,0	–	11,5	15,6
6,5[1]	2,2	11,5	15,6

1 Impostazione di fabbrica

3x230 V

Massima aggiunta elettrica (kW)	Corrente massima di fase L1(A)	Corrente massima di fase L2(A)	Corrente massima di fase L3(A)
0,0	–	–	–
0,5	–	2,2	2,2
1,0	–	4,3	4,3
1,5	–	6,5	6,5
2,0	–	8,7	8,7
2,5	–	10,9	10,9
3,0	8,7	4,3	11,5
3,5	8,7	6,5	13,2
4,0	8,7	8,7	15,1
4,5[1]	8,7	10,9	17,0

[1] Impostazione di fabbrica

1x230 V

Massima aggiunta elettrica (kW)	Corrente massima di fase L1(A)
0,0	–
0,5	2,2
1,0	4,3
1,5	6,5
2,0	8,7
2,5	10,9
3,0	13,0
3,5	15,2
4,0	17,4
4,5[1]	19,6

[1] Impostazione di fabbrica

Sensore della corrente

Quando i sensori della corrente vengono collegati, S1257 monitora le correnti di fase e assegna automaticamente i livelli di potenza alla fase meno caricata.

> **NOTA!**
>
> Se i sensori di corrente non sono collegati, S1257 calcola di quanto deve essere elevata la corrente se vengono aggiunti i relativi livelli di potenza. Se le correnti sono superiori alle dimensioni impostate del fusibile, non è consentito l'intervento del livello di potenza.

MODALITÀ EMERGENZA

La modalità emergenza viene utilizzata in caso di malfunzionamento e durante la manutenzione.

Quando S1257 è in modalità di emergenza, il sistema funziona come segue:

- Il compressore è bloccato.
- S1257 dà priorità alla produzione riscaldamento.
- Se possibile, viene prodotta acqua calda.
- Il dispositivo di monitoraggio della carica non è attivo.
- Potenza max. per la resistenza elettrica integrata in modalità di emergenza, limitata in base all'impostazione nel menu 7.1.8.2 - "Modalità emergenza".
- Temperatura di mandata fissa se l'impianto non riceve un valore dal sensore della temperatura esterna (BT1).

Quando la modalità di emergenza è attiva, la spia di stato è gialla.

È possibile attivare la modalità di emergenza, sia quando S1257 è in funzione, sia quando è spento.

Per attivare quando S1257 è in funzione: premere una volta e tenere premuto il pulsante on/off (SF1) per 2 secondi e selezionare "Modalità emergenza" dal menu di spegnimento.

Per attivare la modalità di emergenza quando S1257 è spento: premere e tenere premuto il pulsante on/off (SF1) per 5 secondi. (Disattivare la modalità di emergenza premendo una volta).

Messa in servizio e regolazione

Riempimento e sfiato

ATTENZIONE
Uno sfiato insufficiente può danneggiare i componenti interni in S1257.

RIEMPIMENTO DELL'IMPIANTO DI CLIMATIZZAZIONE

1. Aprire la valvola di riempimento montata esternamente. Riempire con acqua la serpentina del bollitore dell'acqua calda e il resto dell'impianto di climatizzazione.
2. Aprire la valvola di sfiato (QM22).
3. Quando l'acqua in uscita dalla valvola di sfiato (QM22) non è mista ad aria, chiudere la valvola. Dopo un certo tempo, la pressione inizia ad aumentare.
4. Chiudere la valvola di riempimento una volta ottenuta la pressione corretta.

SFIATARE L'IMPIANTO DI CLIMATIZZAZIONE

1. Sfiatare la pompa di calore attraverso la valvola di sfiato (QM22) e il resto dell'impianto di climatizzazione mediante le rispettive valvole di sfiato.
2. Continuare a rabboccare e sfiatare fino a rimuovere interamente l'aria e ottenere la pressione corretta.

NOTA!
Il tubo proveniente dalla serpentina nel contenitore deve essere scaricato dall'acqua prima di rimuovere l'aria. Ciò significa che l'impianto non viene necessariamente sfiatato nonostante il flusso d'acqua quando la valvola di sfiato (QM22) viene aperta.

RIEMPIRE IL BOLLITORE DELL'ACQUA CALDA

1. Aprire un rubinetto dell'acqua calda all'interno della casa.
2. Riempire il bollitore dell'acqua calda attraverso il raccordo dell'acqua fredda (XL3).
3. Quando l'acqua che fuoriesce dal rubinetto dell'acqua calda non contiene più aria, il bollitore è pieno ed è possibile chiudere il rubinetto.

RIEMPIMENTO DEL CIRCUITO GLICOLATO

Il circuito del glicole deve essere riempito con glicole composto da acqua con o senza antigelo. Se si utilizza l'antigelo, viene miscelato in un contenitore aperto; la miscela deve essere protetta contro il gelo fino a circa -15 °C. Utilizzare una pompa di riempimento collegata per riempire con il glicole.

1. Controllare il circuito glicolato per rilevare eventuali perdite.
2. Collegare la pompa di riempimento e il tubo di ritorno al raccordo di riempimento del circuito del glicole KB25 (accessorio).
3. In un sistema con vaso di livello (CM2): chiudere la valvola sotto il vaso di livello.
4. Riempire con il glicole secondo le istruzioni nel manuale di KB25 (accessorio).
5. In un sistema con vaso di livello: aprire la valvola sotto il vaso di livello.

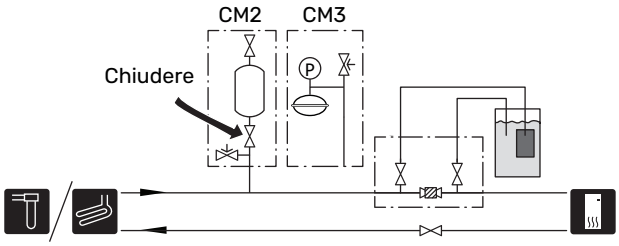

SFIATO DEL CIRCUITO GLICOLATO

Vaso di livello

Controllare il livello di fluido nel vaso di livello (CM2). Se il livello di fluido è basso, rabboccare il sistema.

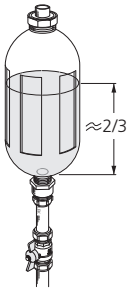

1. Chiudere la valvola sotto il vaso.
2. Scollegare il collegamento in cima al vaso.
3. Riempire di glicole fino a circa 2/3 del vaso.
4. Ricollegare il connettore in cima al vaso.
5. Aprire la valvola sotto il vaso.

Se la pressione nell'impianto deve essere aumentata, ciò viene fatto chiudendo la valvola sulla tubatura principale in uscita quando la pompa del glicole (GP2) è in funzione e il vaso di livello (CM2) è aperto, in modo che il liquido scorra dal vaso.

Vaso di espansione

Se si utilizza un vaso di espansione (CM3) al posto di un vaso di livello, controllare il livello della pressione con il manometro (BP6). Se il carico cala, sarà necessario rifornire il sistema.

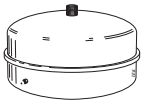

Avviamento e ispezione

ATTENZIONE

Controllare l'interruttore di circuito miniaturizzato (FC1)[3]. Potrebbe essere scattato durante il trasporto.

GUIDA ALL'AVVIAMENTO

NOTA!

L'acqua deve essere presente nel sistema di climatizzazione prima di avviare S1257.

NOTA!

Non avviare S1257 se c'è il rischio che l'acqua nel sistema sia congelata.

NOTA!

Se sono collegate più pompe di calore, occorre eseguire la guida all'avviamento cominciando dalle pompe di calore subordinate.

Nelle pompe di calore che non sono l'unità principale, è possibile effettuare solo le impostazioni per le pompe di circolazione di ciascuna pompa di calore. Le altre impostazioni vengono eseguite e controllate dall'unità principale.

1. Avviare S1257 premendo il pulsante on/off (SF1).
2. Seguire le istruzioni contenute nella guida all'avviamento del display. Se la guida all'avviamento non si avvia insieme a S1257, è possibile avviarla manualmente nel menu 7.7.

SUGGERIMENTO

Vedere la sezione "Controllo: introduzione" per un'introduzione più dettagliata al sistema di controllo dell'impianto (funzionamento, menu e così via).

Se l'edificio è raffreddato quando S1257 si avvia, il compressore può non essere in grado di soddisfare l'intero fabbisogno senza dover ricorrere al riscaldamento supplementare.

Messa in servizio

Al primo avviamento dell'impianto si avvia anche la guida all'avviamento. Le istruzioni della guida all'avviamento indicano quali interventi svolgere al primo avviamento insieme a una panoramica delle impostazioni di base dell'impianto.

La guida all'avviamento assicura l'esecuzione corretta dell'avviamento e per questo motivo non può essere saltata.

ATTENZIONE

Finché la guida d'avvio è attiva, nessuna funzione si avvierà automaticamente nell'impianto.

Funzionamento nella guida all'avviamento

A. Barra di scorrimento

Qui è possibile vedere a che punto della guida all'avviamento si è giunti.

Trascinare lo schermo a destra o sinistra con il dito per sfogliare tra le pagine.

È inoltre possibile premere le frecce negli angoli superiori per sfogliare.

B. Opzione/impostazione

Effettuare qui le impostazioni per il sistema.

IMPOSTAZIONE DELLE VELOCITÀ DELLA POMPA

Regolazione pompa, funzionamento automatico

Lato glicole

Per ottenere la portata nominale o di progetto nel circuito del glicole, la pompa del glicole deve avere l'impostazione corretta. S1257 presenta una pompa del glicole controllata automaticamente nella modalità standard. Alcune funzioni e accessori possono richiedere il funzionamento manuale, nel qual caso è necessaria l'impostazione della velocità corretta.

SUGGERIMENTO

Per un funzionamento ottimale con più pompe di calore installate in un impianto multiplo, è necessario che tutte le pompe di calore abbiano le stesse dimensioni del compressore.

[3] Solo S1257 1x230 V/3x230 V.

Questo controllo automatico si verifica quando il compressore è in funzione e imposta la velocità della pompa del glicole in modo da ottenere la differenza di temperatura ottimale tra la temperatura di entrata e di uscita del glicole.

Sistema di climatizzazione

Per ottenere la portata nominale o di progetto nell'impianto di climatizzazione, la pompa del mezzo riscaldante deve avere l'impostazione corretta. S1257 presenta una pompa del mezzo riscaldante controllata automaticamente nella modalità standard. Alcune funzioni e accessori possono richiedere il funzionamento manuale, nel qual caso è necessaria l'impostazione della velocità corretta.

Questo controllo automatico si verifica quando il compressore è in funzione e imposta la velocità della pompa del fluido termovettore, per la modalità operativa pertinente, in modo da ottenere la differenza di temperatura ottimale tra le linee di mandata e ritorno. Durante il funzionamento del riscaldamento vengono utilizzati la TEP (temperatura esterna di progetto) e la differenza di temperatura nel menu 7.1.6.2.. Se necessario, è possibile limitare la velocità massima della pompa di circolazione nel menu 7.1.2.2.

Regolazione pompa, funzionamento manuale

Lato glicole

S1257 presenta una pompa del glicole controllabile automaticamente. Per il funzionamento manuale, disattivare “Auto” nel menu 7.1.2.7 e poi impostare la velocità in base allo schema sotto.

> **ATTENZIONE**
>
> Quando viene utilizzato un accessorio per il raffrescamento passivo, è necessario impostare la velocità della pompa del glicole nel menu 7.1.2.7

Impostare la velocità della pompa quando l’impianto è in equilibrio (idealmente 5 minuti dopo l’avvio del compressore).

Regolare la portata in modo tale che la differenza di temperatura tra l'uscita del glicole (BT11) e l'ingresso del glicole (BT10) sia compresa tra 2 e 5 °C. Controllare tali temperature nel menu 3.1 "Info operative" e regolare la velocità della pompa del glicole (GP2) fino a ottenere la differenza di temperatura richiesta. Una grossa differenza indica una portata bassa di glicole, mentre una differenza ridotta indica una portata elevata.

S1257

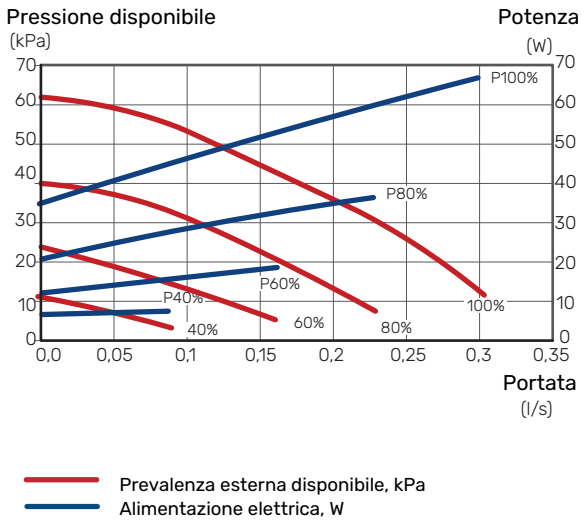

Impianto di climatizzazione

S1257 presenta una pompa del mezzo riscaldante controllabile automaticamente. Per il funzionamento manuale, disattivare “Auto” nel menu 7.1.2.2 e poi impostare la velocità in base allo schema sotto.

La portata deve presentare una differenza di temperatura idonea per il caso operativo (riscaldamento: 5 - 10 °C, produzione dell'acqua calda: 5 - 10 °C, riscaldamento piscina: circa 15 °C) tra il sensore della temperatura di mandata di controllo e il sensore di ritorno. Controllare queste temperature nel menu 3.1 "Info operative" e regolare la velocità della pompa del fluido termovettore (GP1) fino a ottenere la differenza di temperatura richiesta. Una differenza elevata indica una bassa mandata del fluido termovettore, mentre una differenza ridotta una elevata portata del fluido termovettore.

S1257

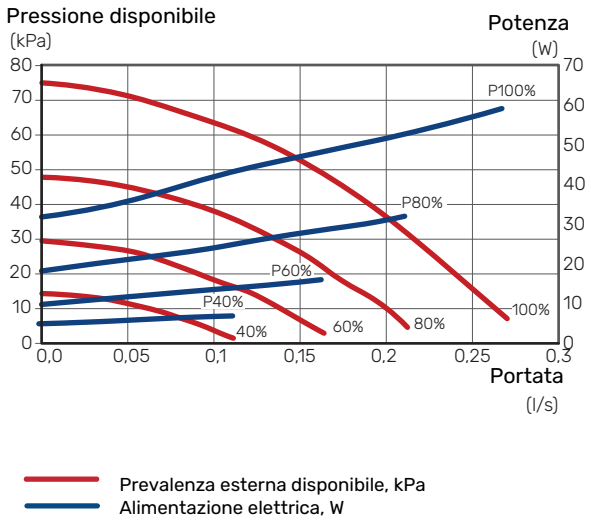

Impostazione della curva di riscaldamento

Nel menu 1.30.1 -"Curva, riscaldamento", è possibile vedere la curva di riscaldamento per l'abitazione. Il riscaldamento ha il compito di fornire una temperatura interna omogenea, indipendentemente dalla temperatura esterna, e pertanto un funzionamento energeticamente efficiente. In base a questa curva, S1257 determina la temperatura dell'acqua dell'impianto di climatizzazione (la temperatura di mandata) e, quindi, la temperatura interna.

COEFFICIENTE DELLA CURVA

La pendenza della curva di riscaldamento indica di quanti gradi aumentare/ridurre la temperatura di mandata quando la temperatura esterna scende/sale. Una pendenza ripida significa una temperatura di mandata superiore ad una determinata temperatura esterna.

Minore la curva di riscaldamento, maggiore l'efficienza energetica di funzionamento, benché una curva troppo bassa implichi un comfort minore.

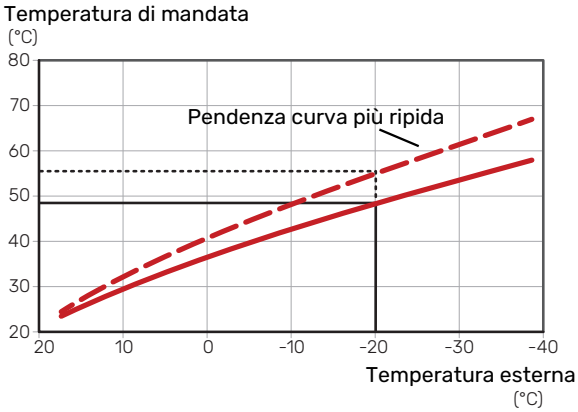

La pendenza ottimale della curva dipende dalle condizioni climatiche nell'area e dalla temperatura esterna dimensionata (TEP) minima, dalla presenza o meno di radiatori, ventilconvettori o di riscaldamento a pavimento nell'abitazione e dal grado di isolamento dell'abitazione.

Per le abitazioni con radiatori o ventilconvettori, è opportuna una curva di riscaldamento superiore (ad es. curva 9), per le abitazioni con riscaldamento a pavimento, è opportuna una curva inferiore (ad es. 5).

La curva di riscaldamento viene impostata in base al sistema di riscaldamento, ma potrebbe richiedere delle regolazioni successive. Normalmente, la curva non necessita di ulteriori regolazioni.

OFFSET DELLA CURVA

Un offset della curva di riscaldamento indica che la temperatura di mandata cambia della stessa quantità indipendentemente dalle temperature esterne, ad esempio un offset della curva di +2 incrementi aumenta la temperatura di mandata di 5 °C a qualsiasi temperatura esterna.

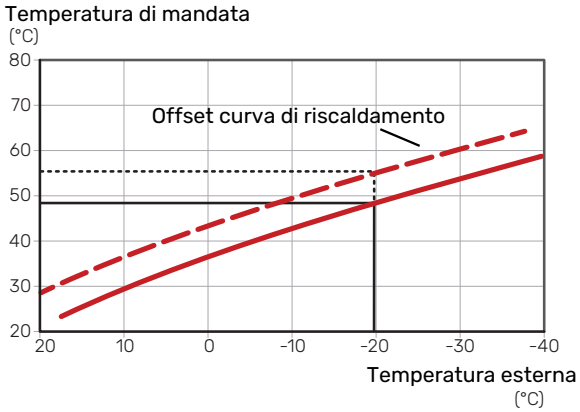

TEMPERATURA DI MANDATA: VALORI MINIMI E MASSIMI

Dato che la temperatura di mandata calcolata non può essere superiore al valore massimo impostato o inferiore al valore minimo impostato, le curve si appiattiscono in corrispondenza di queste temperature.

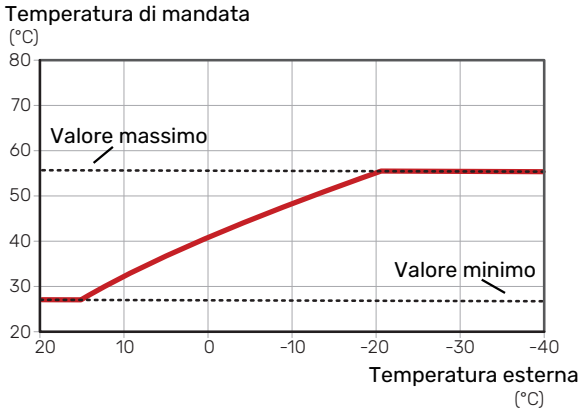

ATTENZIONE

Con gli impianti di riscaldamento a pavimento, la temperatura di mandata massima è normalmente impostata tra 35 e 45 °C.

ATTENZIONE

Con il raffrescamento a pavimento, la temperatura di mandata più bassa deve essere limitata per impedire la condensa.

Questo si imposta nel menu 1.30.5 - "Erog. raffrescamento min.".

REGOLAZIONE DELLA CURVA

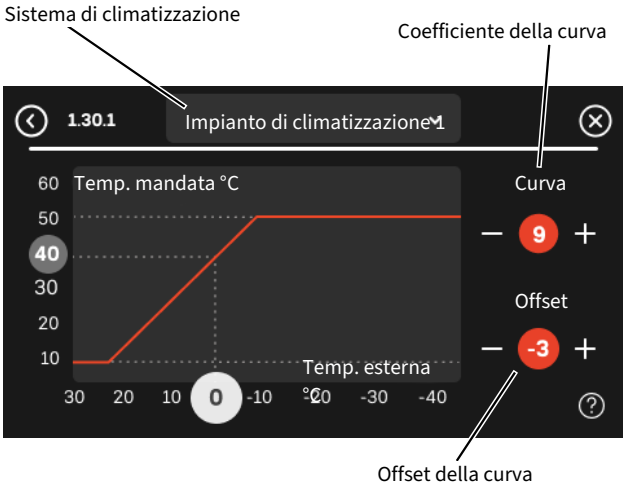

1. Selezionare il sistema di climatizzazione (se più di uno) per il quale la curva deve essere modificata.
2. Selezionare la pendenza della curva e l'offset della curva.
3. Selezionare la temperatura di mandata max e min.

ATTENZIONE

La curva 0 implica l'utilizzo di "Curva personalizzata".

Le impostazioni per "Curva personalizzata" vengono effettuate nel menu 1.30.7.

PER LEGGERE UNA CURVA DI RISCALDAMENTO

1. Trascinare il cerchio sull'asse con la temperatura esterna.
2. Leggere il valore per la temperatura di mandata nel cerchio sull'altro asse.

myUplink

Con myUplink è possibile controllare l'impianto, dove e quando si desidera. In caso di malfunzionamento, si riceve un allarme direttamente all'indirizzo e-mail o una notifica istantanea dall'app myUplink, che consente di intervenire rapidamente.

È possibile aggiornare il software per S1257 tramite myUplink.

La possibilità di visualizzare la cronologia e apportare modifiche dipende dall'abbonamento a myUplink. È sempre possibile visualizzare e iscriversi sul sito Web di myUplink.

Per ulteriori informazioni, visitare myuplink.com.

Specifiche

È necessario quanto segue affinché myUplink possa comunicare con S1257:

- rete wireless o cavo di rete
- Collegamento Internet
- account su myuplink.com

Si raccomandano le nostre app mobile per myUplink.

Attacco

Al primo accesso è necessario collegare l'impianto. È possibile farlo tramite il codice QR oppure tramite una stringa di connessione.

CONNESSIONE CON CODICE QR

1. Scansionare il codice QR nel menu 5.1 - "myUplink".
2. Seguire le istruzioni nell'app myUplink.

CONNESSIONE CON STRINGA DI CONNESSIONE

1. Selezionare il tipo di connessione (WiFi/Ethernet) nel menu 5.2.1 o 5.2.2.
2. Nel menu 5.1 selezionare "Richiedi nuova stringa colleg".
3. Quando viene prodotta la stringa di collegamento, questa è visualizzata in questo menu ed è valida per 60 minuti.
4. Se non si dispone ancora di un account, registrarsi nell'app mobile o su myuplink.com.
5. Usare la stringa di connessione per collegare il sistema all'account utente su myUplink.

myUplink PRO

myUplink PRO è uno strumento completo per l'offerta di contratti di servizi al cliente finale e per avere sempre le informazioni più recenti riguardo l'impianto, oltre all'opzione di regolare le impostazioni da remoto.

Con myUplink PRO, è possibile fornire ai clienti connessi lo stato rapido e la diagnostica da remoto.

Visitare pro.myuplink.com per informazioni su cos'altro è possibile effettuare utilizzando l'app mobile e online.

API

Oltre a myUplink e myUplink PRO, esiste anche un'API aperta basata sulla specifica HTTP. Questa API è un'API RESTful che comunica tramite JSON.

La disponibilità di parametri e punti dati dipende dall'abbonamento myUplink e dal servizio myUplink.

Visitare dev.myuplink.com per iniziare e ottenere ulteriori informazioni.

Controllo: introduzione

Display

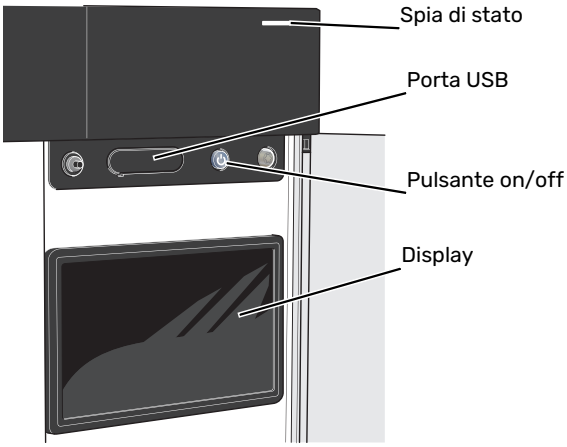

LA SPIA DI STATO

La spia di stato indica lo stato operativo corrente. Essa:

- si illumina di bianco durante il funzionamento normale.
- si illumina di giallo nella modalità di emergenza.
- si illumina di rosso in caso di allarme.
- lampeggia in bianco durante un avviso attivo.
- È blu quando S1257 viene spento.

Se la spia di stato è rossa, si ricevono informazioni e suggerimenti per azioni idonee sul display.

> SUGGERIMENTO
>
> Inoltre, si ricevono queste informazioni tramite myUplink.

LA PORTA USB

Sopra il display è presente una porta USB che può essere utilizzata, tra le altre cose, per aggiornare il software. Accedere alla pagina myuplink.com e fare clic prima sulla scheda Generale e poi su Software per scaricare la versione più recente del software per la propria installazione.

> SUGGERIMENTO
>
> Se si collega il prodotto a myUplink, è possibile aggiornare il software senza utilizzare la porta USB. Vedere la sezione "myUplink".

IL PULSANTE ON/OFF

Il pulsante on/off (SF1) ha tre funzioni:

- avvio
- spegnimento
- attivazione della modalità emergenza

Per avviare: premere il pulsante on/off una volta.

Per spegnere, riavviare o attivare la modalità emergenza: premere e tenere premuto il pulsante on/off per 2 secondi. Questo apre un menu con varie opzioni.

Per lo spegnimento “hard-off”: tenere premuto il pulsante on/off per 10 secondi.

Per attivare la modalità di emergenza quando S1257 è spento: premere e tenere premuto il pulsante on/off (SF1) per 5 secondi. (Disattivare la modalità di emergenza premendo una volta).

IL DISPLAY

Sul display vengono mostrate le istruzioni, le impostazioni e le informazioni operative.

Navigazione

S1257 è dotato di un touchscreen dove è possibile navigare semplicemente premendo e trascinando con il dito.

SELEZIONARE

La maggior parte delle opzioni e funzioni si attiva premendo leggermente il display con il dito.

SFOGLIARE

I simboli nel bordo inferiore mostrano se sono presenti altre pagine.

Trascinare lo schermo a destra o sinistra con il dito per sfogliare tra le pagine.

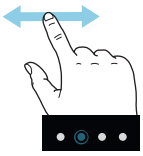

SCORRERE

Se il menu è dotato di vari sottomenu, è possibile visualizzare maggiori informazioni trascinando lo schermo verso l'alto o il basso con il dito.

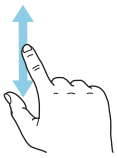

MODIFICARE UN'IMPOSTAZIONE

Premere l'impostazione che si desidera modificare.

Se si tratta di un'impostazione on/off, viene modificata non appena premuta.

Se sono possibili vari valori, appare una ruota da trascinare in alto o in basso per trovare il valore desiderato.

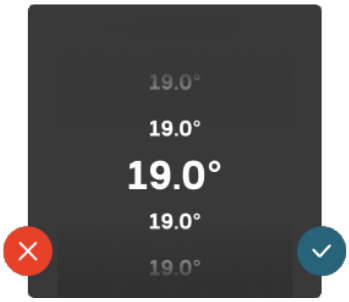

Premere per salvare la modifica o per non applicare modifiche.

IMPOSTAZIONE DI FABBRICA

I valori impostati di fabbrica sono contrassegnati con *.

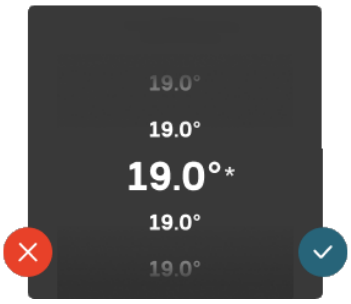

MENU GUIDA

In molti menu, è presente un simbolo che indica la presenza di una guida aggiuntiva.

Premere il simbolo per aprire il testo di guida.

Può essere necessario trascinare con il dito per vedere tutto il testo.

Tipi di menu

SCHERMATE INIZIALI

Guida introduttiva

La guida smart aiuta a visualizzare le informazioni sullo stato corrente e a trarre i massimo dalle impostazioni più comuni in modo facile. Le informazioni visualizzate dipendono dal prodotto di cui si dispone e dagli accessori collegati al prodotto.

Selezionare un'opzione e premerla per procedere. Le istruzioni sullo schermo aiutano a scegliere correttamente o forniscono informazioni su ciò che si verifica.

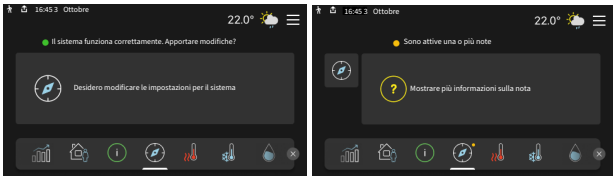

Pagine funzioni

Nelle pagine funzioni, è possibile visualizzare le informazioni sullo stato corrente e semplicemente trarre il massimo dalle impostazioni più comuni. Le pagine funzioni visualizzate dipendono dal prodotto di cui si dispone e dagli accessori collegati al prodotto.

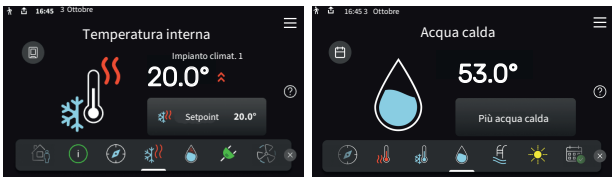

Trascinare a destra o sinistra con il dito per sfogliare tra le pagine funzioni.

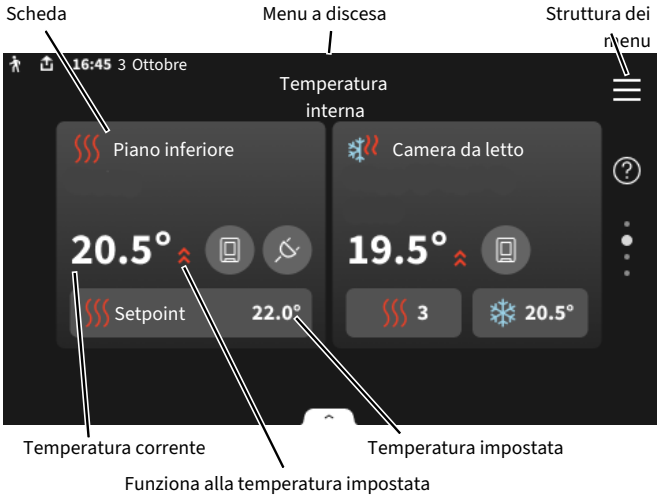

Premere la scheda per regolare il valore desiderato. In determinate pagine funzioni, trascinare in alto e in basso con il dito per ottenere più schede.

Panoramica del prodotto

Può essere utile avere aperta la panoramica del prodotto durante i casi di assistenza. Si trova tra le pagine funzioni.

Qui sono disponibili informazioni su nome del prodotto, numero di serie del prodotto, versione del software e recapiti dell'azienda che fornisce l'assistenza. Quando è disponibile un aggiornamento software, è possibile avviarlo qui (a condizione che S1257 sia collegato a myUplink).

SUGGERIMENTO

I dettagli di assistenza si inseriscono nel menu 4.11.1.

Menu a discesa

Dalle schermate iniziali, si raggiunge una nuova finestra senza ulteriori informazioni, trascinando in basso un menu a discesa.

Il menu a discesa mostra lo stato corrente per S1257, che cosa è in funzione e che cosa sta facendo S1257 al momento. Le funzioni in corso sono evidenziate da un riquadro.

Premere le icone sul bordo inferiore del menu per maggiori informazioni su ciascuna funzione. Utilizzare la barra di scorrimento per visualizzare tutte le informazioni per la funzione selezionata.

STRUTTURA DEI MENU

Nell'albero menu, è possibile trovare tutti i menu ed effettuare impostazioni più avanzate.

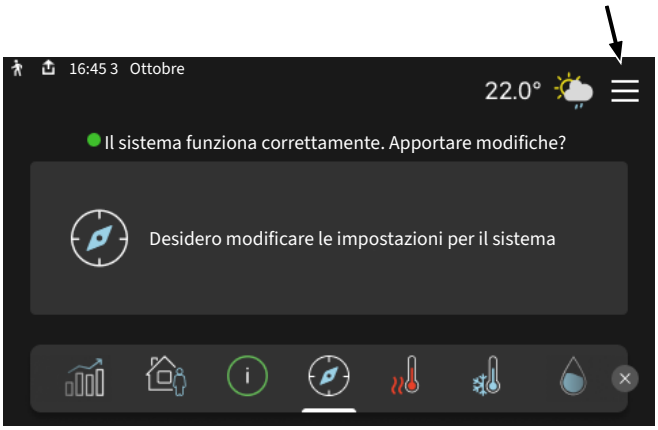

È sempre possibile premere "X" per tornare alle schermate iniziali.

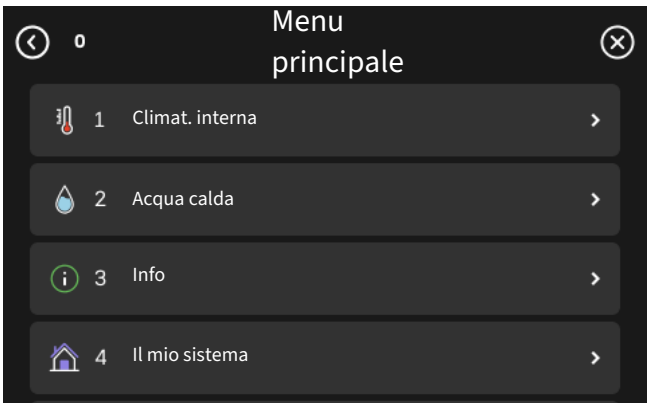

Impianti di climatizzazione e zone

Gli impianti di climatizzazione possono essere suddivisi in più zone. Una zona può essere un ambiente specifico ed è anche possibile dividere un ambiente grande in diverse zone, con l'aiuto dei termostati dei radiatori.

Ciascuna zona può contenere uno o più accessori, ad es. sensori ambiente o termostati, sia cablati che wireless.

È possibile impostare una zona con o senza l'influenza della temperatura di mandata dell'impianto di climatizzazione.

SCHEMA FUNZIONALE CON DUE IMPIANTI DI CLIMATIZZAZIONE E QUATTRO ZONE

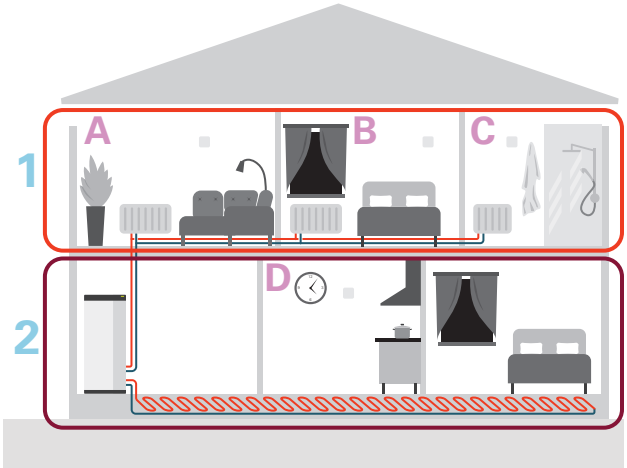

L'esempio mostra una proprietà con due impianti di climatizzazione (1 e 2, due pavimenti separati) divisi in quattro zone (A-D, quattro ambienti diversi). La temperatura può essere controllata individualmente in ogni zona (accessorio richiesto).

Aggiorna software

Ci sono diversi modi per aggiornare il software per S1257. È possibile farlo tramite:

- myUplink e myUplink PRO
- schermata iniziale
- menu 5.10 - "Connessione diretta" con l'account myUplink PRO
- La porta USB

Controllo: menu

Nelle installazioni multiple con più pompe di calore, alcuni menu sono visibili anche nel display sulle pompe di calore che non sono l'unità principale.

Menu 1 - Climat. interna

PANORAMICA

1.1 - Temperatura	1.1.1 - Temperatura interna
	1.1.3 - umidità [1]
1.2 - Ventilazione [1]	1.2.1 - Velocità ventilatore [1]
	1.2.2 - Raffr. notturno [1]
	1.2.3 - FLM raffrescamento [1]
	1.2.4 - Ventilazione con controllo su richiesta [1]
	1.2.5 - Tempo di ritorno vent. [1]
	1.2.6 - Intervallo di sost. filtro [1]
	1.2.7 - Recupero ventilazione [1]
1.3 - Impostaz. sensore ambiente	1.3.3 - Impostaz. sensore ambiente
	1.3.4 - Zone
	1.3.30 - Unità non assegnate
1.4 - Influenza esterna	
1.5 - Nome impianto climatizz.	
1.30 - Avanzato	1.30.1 - Curva, riscaldamento
	1.30.2 - Curva, raffrescamento [1]
	1.30.3 - Regolazione esterna
	1.30.4 - Erog. riscaldamento minima
	1.30.5 - Erog. raffrescamento min. [1]
	1.30.6 - Massima erogazione calore
	1.30.7 - Curva personalizzata
	1.30.8 - Punto offset

[1] Consultare il manuale dell'installatore dell'accessorio.

MENU 1.1 - TEMPERATURA

Qui è possibile effettuare le impostazioni di temperatura per l'impianto di climatizzazione.

In caso di una o più zone e/o impianti di climatizzazione, le impostazioni vengono effettuate per ogni zona/impianto.

MENU 1.1.1 - TEMPERATURA INTERNA

Impostare la temperatura (con i sensori ambiente installati e attivati):

Intervallo selezionabile: 5 – 35 °C

Il valore nel display appare come una temperatura espressa in °C se la zona è controllata mediante un sensore ambiente.

ATTENZIONE

Un impianto di climatizzazione a rilascio lento del calore come il riscaldamento a pavimento, potrebbe non essere adatto per il controllo con i sensori ambiente.

Impostazione della temperatura (senza i sensori ambiente attivati):

Intervallo selezionabile: -10 – 10

Il display mostra i valori impostati per il riscaldamento (offset curva). Per aumentare o ridurre la temperatura interna, aumentare o ridurre il valore nel display.

Il numero di incrementi con cui cambiare il valore per ottenere un cambiamento di un grado della temperatura interna dipende dall'impianto di climatizzazione. Un incremento solitamente è sufficiente ma in alcuni casi possono essere necessari più incrementi.

Se più zone in un impianto di climatizzazione non hanno i sensori ambiente attivati, queste avranno lo stesso offset della curva.

Impostare il valore desiderato. Il nuovo valore viene mostrato sul lato destro del simbolo nella schermata iniziale, temperatura interna.

ATTENZIONE

L'aumento della temperatura ambiente può essere rallentato dai termostati per i radiatori o per il riscaldamento a pavimento. Aprire quindi completamente i termostati, tranne che nei locali in cui è richiesta una temperatura più fresca, ad esempio le camere da letto.

SUGGERIMENTO

Se la temperatura ambiente è costantemente troppo bassa/alta, si aumenta o diminuisce il valore nella schermata iniziale Temperatura interna

Se la temperatura ambiente cambia al variare della temperatura esterna, aumentare/diminuire la pendenza della curva di un solo passo nel menu 1.30.1.

Prima di effettuare una nuova impostazione, attendere 24 ore per permettere alla temperatura ambiente di stabilizzarsi.

MENU 1.3 - IMPOSTAZ. SENSORE AMBIENTE

Qui si configurano le impostazioni per le zone e i sensori ambiente. I sensori ambiente sono raggruppati per zona.

MENU 1.3.3 - IMPOSTAZ. SENSORE AMBIENTE

Qui è possibile selezionare a quale zona deve appartenere un sensore. È possibile collegare diversi sensori ambiente a ciascuna zona. Se nella stessa zona vengono utilizzati più sensori ambiente, la loro temperatura media viene calcolata e utilizzata come temperatura di controllo. È possibile assegnare a ogni sensore ambiente un nome univoco.

Il controllo del riscaldamento e raffrescamento è attivato spuntato l'opzione pertinente. Le opzioni visualizzate dipendono dal tipo di sensore installato. Se il controllo non è attivato, il sensore sarà il sensore visualizzato.

Smart Room Comfort si attiva quando il riscaldamento è selezionato come opzione di controllo. La zona è regolata in base alle previsioni del tempo e alla temperatura interna.

ATTENZIONE

Un impianto di riscaldamento a rilascio lento del calore come il riscaldamento a pavimento, potrebbe non essere adatto per il controllo con i sensori ambiente.

In caso di una o più zone e/o impianti di climatizzazione, le impostazioni vengono effettuate per ogni zona/impianto.

MENU 1.3.4 - ZONE

Qui è possibile aggiungere e nominare le zone. È anche possibile selezionare l'impianto di climatizzazione cui deve appartenere una zona.

MENU 1.3.30 - UNITÀ NON ASSEGNATE

Tutte le unità che non sono collegate a una zona sono elencate qui.

MENU 1.4 - INFLUENZA ESTERNA

Informazioni per accessori/funzioni che possono influire sulla climatizzazione interna e che sono attivi sono visualizzate qui.

MENU 1.5 - NOME IMPIANTO CLIMATIZZ.

Qui è possibile assegnare un nome all'impianto di climatizzazione dell'installazione.

MENU 1.30 - AVANZATO

Menu "*Avanzato*" è studiato per gli utenti avanzati. Questo menu dispone di svariati sottomenu.

"*Curva, riscaldamento*" Impostazione della pendenza della curva di riscaldamento.

"*Regolazione esterna*" Impostazione dell'offset della curva di riscaldamento con il contatto esterno collegato.

"*Erog. riscaldamento minima*" Impostazione della temperatura di mandata minima consentita durante il funzionamento di riscaldamento.

"*Massima erogazione calore*" Impostazione della temperatura di mandata massima consentita per l'impianto di climatizzazione.

"*Curva personalizzata*" Qui è possibile creare la propria curva di riscaldamento, in base a eventuali richieste speciali, impostando le temperature di mandata desiderate alle varie temperature esterne.

"*Punto offset*" Selezionare qui un cambiamento nella curva di riscaldamento in presenza di una determinata temperatura esterna. Un incremento solitamente è sufficiente per cambiare la temperatura ambiente di un grado, ma in alcuni casi possono essere necessari più incrementi.

MENU 1.30.1 - CURVA, RISCALDAMENTO

Curva, riscaldamento
Intervallo selezionabile: 0 – 15

La curva di riscaldamento è disponibile in questo menu. La curva di riscaldamento ha il compito di fornire una temperatura interna omogenea, indipendentemente dalla temperatura esterna. È a partire dalla curva di riscaldamento che S1257 determina la temperatura dell'acqua dell'impianto di climatizzazione, la temperatura di mandata e, quindi, la temperatura interna.

Per le abitazioni con radiatori o ventilconvettori, è opportuna una curva di riscaldamento superiore (ad es. curva 9), per le abitazioni con riscaldamento a pavimento, è opportuna una curva inferiore (ad es. 5).

Quando è stata selezionata la curva di riscaldamento, è possibile leggere di quanto cambierà la temperatura di mandata alle diverse temperature esterne.

SUGGERIMENTO

È inoltre possibile creare la propria curva personalizzata. Per tale impostazione si usa il menu 1.30.7.

ATTENZIONE

Con gli impianti di riscaldamento a pavimento, la temperatura di mandata massima è normalmente impostata tra 35 e 45 °C.

SUGGERIMENTO

Se la temperatura ambiente è costantemente troppo bassa/alta, aumentare/diminuire l'offset della curva di un solo passo.

Se la temperatura ambiente cambia al variare della temperatura esterna, aumentare/diminuire la pendenza della curva di un solo passo.

Prima di effettuare una nuova impostazione, attendere 24 ore per permettere alla temperatura ambiente di stabilizzarsi.

MENU 1.30.3 - REGOLAZIONE ESTERNA

Regolazione esterna
Intervallo selezionabile: -10 – 10

Intervallo selezionabile (se è installato un sensore ambiente): 5 – 30 °C

Collegando un interruttore esterno, ad esempio un termostato ambiente o un timer, è possibile aumentare o abbassare temporaneamente o periodicamente la temperatura ambiente. Quando l'interruttore viene attivato, il valore di offset della curva di riscaldamento viene modificato del numero di livelli selezionato nel menu. Se viene installato un sensore ambiente ed è attivo, la temperatura ambiente desiderata (°C) viene impostata.

In presenza di più di una zona, l'impostazione può essere effettuata separatamente per ciascuna zona.

MENU 1.30.4 - EROG. RISCALDAMENTO MINIMA

Sistema di climatizzazione
Intervallo selezionabile: 5 – 70 °C

Qui viene impostata la temperatura minima di mandata per l'impianto di climatizzazione. Ciò significa che S1257 non calcola mai una temperatura inferiore a quella impostata qui.

In presenza di più di un sistema di climatizzazione, l'impostazione può essere effettuata separatamente per ciascun sistema.

MENU 1.30.6 - MASSIMA EROGAZIONE CALORE

Sistema di climatizzazione
Intervallo selezionabile: 5 – 80 °C

Qui viene impostata la temperatura massima di mandata per l'impianto di climatizzazione. Ciò significa che S1257 non calcola mai una temperatura superiore a quella impostata qui.

In presenza di più di un sistema di climatizzazione, l'impostazione può essere effettuata separatamente per ciascun sistema. Gli impianti di climatizzazione 2 – 8 non possono essere impostati a una temperatura di mandata max superiore al sistema di climatizzazione 1.

ATTENZIONE

Con gli impianti di riscaldamento a pavimento, "Temperatura di mandata massima per riscaldamento" deve generalmente essere impostato tra 35 e 45°C.

MENU 1.30.7 - CURVA PERSONALIZZATA

Curva personalizzata, riscaldamento

Temp. mandata
Intervallo selezionabile: 5 – 80 °C

ATTENZIONE

È necessario selezionare la curva 0 perché curva personalizzata diventi attiva.

Qui è possibile creare la propria curva di riscaldamento, in base a eventuali richieste speciali, impostando le temperature di mandata desiderate alle varie temperature esterne.

MENU 1.30.8 - PUNTO OFFSET

Punto temp. esterna
Intervallo selezionabile: -40 – 30 °C

Cambio della curva
Intervallo selezionabile: -10 – 10 °C

Selezionare qui un cambiamento nella curva di riscaldamento in presenza di una determinata temperatura esterna. Un incremento solitamente è sufficiente per cambiare la temperatura ambiente di un grado, ma in alcuni casi possono essere necessari più incrementi.

La curva di riscaldamento viene influenzata a ± 5 °C dal valore impostato punto temp. esterna.

È importante selezionare la curva di riscaldamento corretta affinché si abbia la percezione di una temperatura ambiente uniforme.

SUGGERIMENTO

Se, ad esempio con una temperatura di -2 °C si avverte freddo in casa, "punto temp. esterna" viene impostato su "-2" e "cambio della curva" viene aumentato fino a mantenere la temperatura ambiente desiderata.

ATTENZIONE

Prima di effettuare una nuova impostazione, attendere 24 ore per permettere alla temperatura ambiente di stabilizzarsi.

Menu 2 - Acqua calda

PANORAMICA

2.1 - Più acqua calda
2.2 - Fabbisogno acqua calda
2.3 - Influenza esterna
2.4 - Aumento periodico
2.5 - Circolazione acqua calda

MENU 2.1 - PIÙ ACQUA CALDA

Più acqua calda
Alternative: 3, 6, 12, 24 e 48 ore e modalità "Off" e "Aum. una tant."

Avvio rapido con res. el. int.
Alternativa: on/off

"Più acqua calda": Quando vi è un aumento temporaneo del fabbisogno di acqua calda, questo menu può essere utilizzato per selezionare un aumento della temperatura dell'acqua calda per un periodo di tempo selezionabile.

Se la temperatura acqua calda è già sufficientemente alta, "Aum. una tant." non può essere attivato.

La funzione si attiva direttamente quando viene scelto un periodo di tempo. A destra viene mostrato il tempo restante relativo all'impostazione selezionata.

Allo scadere del tempo, S1257 torna alla modalità fabbisogno impostata.

Selezionare "Off" per spegnere "Più acqua calda".

"Avvio rapido con res. el. int.": Fornisce un riscaldamento più rapido ma può portare a un maggiore consumo di energia.

MENU 2.2 - FABBISOGNO ACQUA CALDA

Opzioni: Piccolo, Medio, Grande, Controllo intelligente

La differenza tra le modalità selezionabili è la temperatura dell'acqua calda del rubinetto. Una temperatura elevata indica che l'acqua calda dura di più.

"Piccolo": Questa modalità produce meno acqua calda a una temperatura inferiore rispetto alle altre alternative. Questa modalità può essere usata in abitazioni di piccole dimensioni con un fabbisogno ridotto di acqua calda.

"Medio": La modalità normale produce una quantità maggiore di acqua calda ed è idonea per la maggior parte delle abitazioni.

"Grande": Questa modalità produce la massima quantità di acqua calda a una temperatura superiore rispetto alle altre alternative. In questa modalità, per scaldare l'acqua calda potrebbe essere parzialmente utilizzata la resistenza elettrica integrata. In questa modalità, la produzione di acqua calda ha la priorità sul riscaldamento.

"Controllo intelligente": Con Controllo intelligente attivato, S1257 apprende continuamente dal consumo di acqua calda precedente e, in questo modo, adatta la temperatura del bollitore per ridurre il consumo di energia e ottenere il massimo comfort.

MENU2.3 - INFLUENZA ESTERNA

Informazioni per accessori/funzioni che possono influire sul funzionamento acqua calda sono visualizzate qui.

MENU 2.4 - AUMENTO PERIODICO

Attivato
Alternativa: on/off

Periodo
Intervallo selezionabile: 1 - 90 giorni

Ora inizio
Intervallo selezionabile: 00:00 - 23:59

Incremento successivo
Qui viene visualizzata la data in cui si verifica l'incremento periodico successivo.

Per impedire la proliferazione batterica nel bollitore, la pompa di calore e la resistenza elettrica integrata possono aumentare la temperatura dell'acqua calda una volta a intervalli regolari.

Il momento dell'aumento una tantum viene proposto a caso, in base al numero di serie, per evitare il rischio che molte pompe di calore locali attivino l'aumento in parallelo, se sono state installate contemporaneamente.

Qui è possibile selezionare la durata di tempo tra incrementi nella temperatura dell'acqua calda. Il tempo può essere impostato tra 1 e 90 giorni. Spuntare/togliere la spunta da "Attivato" per avviare/spegnere la funzione.

MENU 2.5 - CIRCOLAZIONE ACQUA CALDA

Tempo di funzionamento
Intervallo selezionabile: 1 – 60 min

Tempo di fermo
Intervallo selezionabile: 0 – 60 min

Periodo

Giorni di attività
Alternative: Lunedì – Domenica

Ora inizio
Intervallo selezionabile: 00:00 – 23:59

Ora fine
Intervallo selezionabile: 00:00 – 23:59

Impostare qui il ricircolo dell'acqua calda per un massimo di cinque periodi al giorno. Durante i periodi impostati la pompa di ricircolo dell'acqua calda resterà in funzione in base alle impostazioni di cui sopra.

"Tempo di funzionamento" determina quanto a lungo la pompa di circolazione dell'acqua calda deve restare in funzione per ogni istanza operativa.

"Tempo di fermo" determina quanto a lungo la pompa di circolazione dell'acqua calda sarà inattiva tra le istanze operative.

"Periodo": Qui è possibile impostare il periodo di tempo durante il quale la pompa di circolazione dell'acqua calda deve restare in funzione, selezionando "Giorni di attività", "Ora inizio" e "Ora fine".

NOTA!

La circolazione dell'acqua calda è attivata nel menu 7.4 "Ingressi/uscite selezionabili" o tramite l'accessorio.

Menu 3 - Info

PANORAMICA

3.1 - Info operative[1]	
3.2 - Registro di temperatura	
3.3 - Registro di energia e potenza	3.3.1 - Registro energia
	3.3.2 - Registro di potenza
3.4 - Registro allarmi	
3.5 - Info prodotto, sintesi	
3.6 - Licenze	
3.7 - Cronologia delle versioni	
3.8 - Informazioni sulla protezione dei dati	

[1] Questo menu viene visualizzato anche nel sistema di menu limitati di qualsiasi pompa di calore subordinata installata.

MENU 3.1 - INFO OPERATIVE

Qui è possibile ottenere informazioni sullo stato di funzionamento corrente dell'installazione (ad esempio le temperature attuali). Nelle installazioni multiple, con più pompe di calore interconnesse, in questo menu sono visualizzate anche le informazioni su di esse. Non è possibile effettuare modifiche.

È anche possibile leggere le informazioni operative da tutte le unità wireless collegate.

Un codice QR appare su un lato. Questo codice QR indica numero di serie, nome del prodotto e dati di funzionamento limitati.

MENU 3.2 - REGISTRO DI TEMPERATURA

Qui è possibile osservare la temperatura interna media settimana per settimana nel corso dell'anno precedente.

La temperatura media interna viene visualizzata soltanto se è installato un sensore della temperatura ambiente / un'unità ambiente.

Nelle installazioni con accessori di ventilazione e nessun sensore ambiente (BT50), viene invece visualizzata la temperatura dell'aria esausta.

MENU 3.3 - REGISTRO ENERGIA

Qui è possibile selezionare quali parti dell'installazione saranno incluse nel registro.

MENU 3.3.1 - REGISTRO ENERGIA

Numero di anni
Intervallo selezionabile: 1 – 10 anni

Mesi
Intervallo di impostazione: gennaio - dicembre

Includere il riscaldamento
Alternativa: on/off

Includere acqua calda
Alternativa: on/off

Mostrare temperatura esterna
Alternativa: on/off

Mostrare temperatura interna
Alternativa: on/off

Qui è possibile visualizzare un diagramma che mostra la quantità di energia fornita e consumata da S1257. È possibile selezionare quali parti dell'installazione saranno inclusi nel registro. È inoltre possibile attivare il display della temperatura interna e/o esterna.

MENU 3.3.2 - REGISTRO ENERGIA

Qui è possibile vedere quanta energia ha consumato il sistema in un dato momento della giornata. È possibile scegliere la vista oraria o ogni 15 minuti.

MENU 3.4 - REGISTRO ALLARMI

Per facilitare l'individuazione dei guasti, qui viene memorizzato lo stato operativo dell'impianto in presenza di avvisi di allarme. È possibile vedere le informazioni relative agli ultimi 10 allarmi.

Per visualizzare lo stato operativo di un allarme, selezionare l'allarme pertinente dall'elenco.

MENU 3.5 - INFO PRODOTTO, SINTESI

Qui è possibile visualizzare le informazioni generali sull'installazione, ad esempio, la versione software.

MENU 3.6 - LICENZE

Qui è possibile visualizzare licenze per il codice open source.

MENU 3.7 - CRONOLOGIA DELLE VERSIONI

Qui è possibile vedere le novità e/o le modifiche nelle diverse versioni software.

MENU 3.8 - INFORMAZIONI SULLA PROTEZIONE DEI DATI

Qui è possibile vedere quali dati NIBE acquisisce per la risoluzione dei problemi e l'ottimizzazione del prodotto.

Menu 4 - Il mio sistema

PANORAMICA

4.1 - Modalità di funzionamento		
4.2 - Funzioni extra	4.2.2 - Elettricità solare[1]	
	4.2.3 - SG Ready	
	4.2.5 - Smart Price Adaption™	4.2.5.1 - Prezzi elettricità
		4.2.5.2 - Tariffe di scambio
4.3 - Profili[1]		
4.4 - Controllo meteo		
4.5 - Modalità assenti		
4.6 - Smart Energy Source™		
4.7 - Prezzo dell'energia	4.7.1 - Prezzo elettricità variabile	
	4.7.3 - Riscaldamento supplementare controllato con valvola deviatrice[1]	
	4.7.4 - Riscaldamento supplementare con controllo incrementale[1]	
	4.7.6 - Riscaldamento supplementare esterno[1]	
4.8 - Data e ora		
4.9 - Lingua / Language		
4.10 - Paese		
4.11 - Strumenti	4.11.1 - Dettagli installatore	
	4.11.2 - Suono alla pressione del pulsante	
	4.11.4 - Schermata iniziale	
	4.11.5 - Sbrinamento pannelli PVT[1]	
	4.11.6 - Sbrin. collettore	
4.30 - Avanzato	4.30.4 - Impostaz. di base utente	
	4.30.5 - Data di installazione	

[1] Consultare il manuale dell'installatore dell'accessorio.

MENU 4.1 - MODALITÀ DI FUNZIONAMENTO

Modalità di funzionamento
Alternativa: Auto, Manuale, Solo risc. suppl.

Manuale
Alternativa: Compressore, Risc. suppl., Riscaldam.

Solo risc. suppl.
Alternativa: Riscaldam.

La modalità operativa di S1257 è normalmente impostata su "Auto". È inoltre possibile selezionare la modalità operativa "Solo risc. suppl.". Selezionare "Manuale" per scegliere quali funzioni saranno attivate.

Se è selezionato "Manuale" o "Solo risc. suppl." le opzioni selezionabili sono mostrate più in basso. Spuntare le funzioni che si desidera attivare.

Modalità operativa "Auto"

In questa modalità operativa S1257 seleziona automaticamente quali funzioni sono consentite e quali no.

Modalità operativa "Manuale"

In questa modalità operativa è possibile selezionare quali funzioni sono consentite e quali no.

"Compressore" è l'unità che produce acqua calda e riscaldamento per la proprietà. Non è possibile deselezionare "compressore" in modalità manuale.

"Risc. suppl." è l'unità che aiuta il compressore a riscaldare la proprietà e/o l'acqua calda quando questo non riesce a gestirne da solo l'intero fabbisogno.

"Riscaldam." garantisce il riscaldamento nella proprietà. È possibile deselezionare la funzione quando non si desidera avere il riscaldamento attivo.

ATTENZIONE

Se si deseleziona "Risc. suppl.", potrebbe non essere possibile ottenere acqua calda e/o riscaldamento sufficienti nella proprietà.

Modalità operativa "Solo risc. suppl."

In questa modalità operativa, il compressore non è attivo, viene utilizzato solo il riscaldamento aggiuntivo.

ATTENZIONE

Se si sceglie la modalità "Solo risc. suppl." il compressore viene deselezionato e si avranno costi di esercizio superiori.

MENU 4.2 - FUNZIONI EXTRA

Nei sottomenu possono essere effettuate impostazioni per ogni funzione aggiuntiva installata in S1257.

MENU 4.2.3 - SG READY

Qui è possibile impostare su quale parte dell'impianto di climatizzazione (ad es. temperatura ambiente) influirà l'attivazione di "SG Ready". La funzione può essere utilizzata solo nelle reti di alimentazione che supportano lo standard "SG Ready".

Infl. riscald. temp. ambiente

Con la modalità a basso costo su "SG Ready" il valore di offset per la temperatura interna viene aumentato di "+1". Se viene installato un sensore ambiente ed è attivo, la temperatura ambiente desiderata viene aumentata invece di 1 °C.

Con la modalità al massimo del consumo elettrico su "SG Ready", il valore di offset della temperatura interna viene aumentato di "+2". Se viene installato un sensore ambiente ed è attivo, la temperatura ambiente desiderata viene aumentata invece di 2 °C.

Infl. acqua calda

Con la modalità a basso costo in "SG Ready" la temperatura di arresto dell'acqua calda viene impostata più alta possibile durante il funzionamento del solo compressore (resistenza elettrica integrata non consentita).

Con la modalità di sovracapacità "SG Ready" l'acqua calda viene impostata sulla modalità di fabbisogno grande (resistenza elettrica integrata consentita).

NOTA!

La funzione deve essere connessa a due ingressi AUX e attivata nel menu 7.4 “Ingressi/uscite selezionabili”.

MENU 4.2.5 - SMART PRICE ADAPTION™

Attivato
Alternativa: on/off

Fonte di prezzo
Opzioni: "Prezzo spot", "Manuale"

Influisce sul riscaldamento
Opzioni: "Off", "Comfort", "Risparmio", "Risparmio PLUS"

Infl. acqua calda
Alternativa: on/off

Con smart control attivato nel menu 2.2
Opzioni: "Off", "Comfort", "Risparmio", "Risparmio PLUS"

Questa funzione può essere utilizzata solo se si dispone di un account attivo su myUplink e il proprio fornitore di energia supporta contratti elettrici basati sul prezzo spot attuale.

Smart Price Adaption™ regola parte del consumo dell'impianto durante la giornata in quei periodi con i prezzi dell’elettricità più bassi, il che può offrire risparmi se hai un contratto di elettricità a prezzo spot. La funzione si basa sul download dei prezzi dell'elettricità per le prossime 24 ore tramite myUplink.

"Fonte di prezzo": Qui è possibile scegliere se usare i prezzi spot o inserire i prezzi manualmente.

“Grado di effetto”: Maggiore è il risparmio selezionato, maggiore è l'effetto del prezzo dell'elettricità.

Anche alcune unità wireless possono essere influenzate da Smart Price Adaption™.

NOTA!

Un maggiore risparmio può avere un impatto negativo sul comfort.

MENU 4.2.5.1 - PREZZI ELETTRICITÀ

Se nel menu 4.2.5 - "Smart Price Adaption™" è stato selezionato "Manuale", è possibile inserire il prezzo dell’elettricità per singoli periodi di tempo.

MENU 4.2.5.2 - TARIFFE DI SCAMBIO

Se è stato selezionato "Prezzo spot" nel menu 4.2.5 - Smart Price Adaption™ è possibile definire le tariffe di trasferimento e assegnarle a periodi di tempo specifici. Le modifiche sono attive dal giorno seguente.

MENU 4.4 - CONTROLLO METEO

Attiva contr. meteo
Alternativa: on/off

Fattore
Intervallo selezionabile: 0 – 10

È possibile selezionare se si desidera che S1257 regoli la temperatura interna in base alle previsioni meteo.

Qui è possibile impostare il fattore per la temperatura esterna. Più alto il valore, maggiore l’effetto delle previsioni meteo.

ATTENZIONE

Questo menu è visibile solo se l’installazione è collegata a myUplink e se un impianto di climatizzazione non utilizza il controllo ambientale.

MENU 4.5 - MODALITÀ ASSENTI

In questo menu si attiva/disattiva "Modalità assenti".

Quando la modalità assenti è attivata, le seguenti funzioni sono coinvolte:

- l'impostazione per il riscaldamento è leggermente diminuita
- l'impostazione per il raffrescamento è leggermente aumentata (se l'accessorio raffrescamento è installato)
- la temperatura dell'acqua calda è diminuita se viene selezionata la modalità fabbisogno “grande” o “media”
- La funzione AUX "Modalità assenti" è attivata

Se si desidera, è possibile selezionare che le seguenti funzioni siano coinvolte:

- ventilazione (è richiesto un accessorio)
- ricircolo dell'acqua calda (è richiesto un accessorio o l'utilizzo di AUX)

MENU 4.6 -SMART ENERGY SOURCE™

NOTA!
Smart energy source™ richiede riscaldamento supplementare esterno.

Smart energy source™
Alternativa: on/off

Metodo di controllo
Opzioni di impostazione: Prezzo per kWh / CO2

Se Smart energy source™ è attivato S1257 dà la priorità alle eventuali fonti di energia disponibili, scegliendo come/fino a quando utilizzarle. Qui, è anche possibile selezionare se il sistema utilizzerà la fonte di energia più economica al momento o attualmente più neutra in termini di anidride carbonica.

ATTENZIONE
Le selezioni in questo menu influenzano il menu 4.7 - "Prezzo dell’energia".

MENU 4.7 - PREZZO DELL’ENERGIA

Qui è possibile utilizzare il controllo delle tariffe per il riscaldamento supplementare.

Qui è possibile scegliere se il sistema deve esercitare un controllo basato sul prezzo spot, sul controllo delle tariffe o su un prezzo predefinito. L’impostazione viene effettuata per ciascuna singola fonte di energia. Il prezzo spot può essere utilizzato solo se è stato stipulato con il proprio fornitore elettrico un accordo basato sul prezzo spot.

Impostare i periodi a tariffa inferiore. È possibile impostare due diversi periodi di date all’anno. Entro questi periodi, è possibile configurare fino a quattro diversi periodi nei giorni della settimana (da lunedì a venerdì) o quattro diversi periodi nel fine settimana (sabati e domeniche).

ATTENZIONE
Questo menu può essere visualizzato solo se Smart energy source™ è attivato.

MENU 4.7.1 - PREZZO ELETTRICITÀ VARIABILE

Qui è possibile utilizzare il controllo delle tariffe per il riscaldamento supplementare elettrico.

Impostare i periodi a tariffa inferiore. È possibile impostare due diversi periodi di date all’anno. Entro questi periodi, è possibile configurare fino a quattro diversi periodi nei giorni della settimana (da lunedì a venerdì) o quattro diversi periodi nel fine settimana (sabati e domeniche).

MENU 4.8 - DATA E ORA

Qui è possibile impostare data e ora, modalità di visualizzazione e fuso orario.

SUGGERIMENTO
Data e ora vengono impostate automaticamente in caso di collegamento a myUplink. Per ottenere l'ora esatta, è necessario impostare il fuso orario.

MENU 4.9 - LINGUA / LANGUAGE

Scegliere la lingua in cui verranno visualizzate le informazioni.

MENU 4.10 - PAESE

Qui è possibile specificare il Paese in cui il prodotto è stato installato. Questo permette l'accesso alle impostazioni specifiche per Paese nel prodotto.

Le impostazioni della lingua possono essere effettuate indipendentemente da questa selezione.

NOTA!
Questa funzione si blocca dopo 24 ore. Se il display viene riavviato o se il software viene aggiornato, la selezione del Paese verrà bloccata in relazione a questo. Successivamente, non sarà possibile modificare il Paese selezionato in questo menu senza prima sostituire i componenti nel prodotto.

MENU 4.11 - STRUMENTI

Qui è possibile trovare gli strumenti per l’uso.

MENU 4.11.1 - DETTAGLI INSTALLATORE

In questo menu vengono inseriti nome e numero di telefono dell’installatore.

Successivamente, i dettagli sono visibili nella schermata iniziale, "Panoramica del prodotto".

MENU 4.11.2 - SUONO ALLA PRESSIONE DEL PULSANTE

Alternativa: on/off

Qui è possibile scegliere se si desidera un suono alla pressione dei pulsanti sul display.

MENU 4.11.4 - SCHERMATA INIZIALE

Alternativa: on/off

Qui è possibile selezionare quali schermate iniziali visualizzare.

Il numero di opzioni in questo menu varia a seconda di quali prodotti e accessori sono installati.

MENU 4.11.6 - SBRIN. COLLETTORE

Alternativa: on/off

Qui è possibile scegliere l'attivazione dello sbrinamento del collettore. Il compressore è quindi bloccato.

La funzione è attiva per 30 minuti o spenta quando il sensore di temperatura, mandata del condensatore (BT12) diventa troppo caldo.

NOTA!

La funzione viene attivata nel menu 7.2.1 - "Aggiungi/rimuovi accessori".

MENU 4.30 - AVANZATO

Il menu "Avanzato" è studiato per gli utenti avanzati.

MENU 4.30.4 - IMPOSTAZ. DI BASE UTENTE

Qui, tutte le impostazioni disponibili per l'utente (inclusi i menu avanzati) possono essere riportate ai valori predefiniti.

ATTENZIONE

Dopo il ripristino delle impostazioni di base, è necessario reimpostare le impostazioni personali, come le curve di riscaldamento.

MENU 4.30.5 - DATA DI INSTALLAZIONE

Qui è possibile inserire la data di installazione di S1257.

Menu 5 - Connessione

PANORAMICA

5.1 - myUplink	
5.2 - Impostazioni di rete	5.2.1 - WiFi
	5.2.2 - Ethernet
5.4 - Unità wireless	
5.10 - Strumenti	5.10.1 - Collegamento diretto

MENU 5.1 – MYUPLINK

Qui è possibile ottenere informazioni sullo stato di collegamento dell'impianto, il numero di serie e il numero di utenti e partner di assistenza collegati all'impianto. Un utente connesso ha un account utente in myUplink al quale è stata data l'autorizzazione di controllare e/o monitorare l'impianto.

Qui è anche possibile gestire la connessione dell'installazione a myUplink e richiedere una nuova stringa di collegamento.

È possibile disconnettere tutti gli utenti e i partner di assistenza connessi all'impianto tramite myUplink.

NOTA!

Dopo che tutti gli utenti sono stati scollegati, nessuno di loro sarà in grado di monitorare o controllare l'impianto mediante myUplink senza prima aver richiesto una nuova stringa di collegamento.

MENU 5.2 – IMPOSTAZIONI DI RETE

Qui è possibile scegliere se il sistema si connette a Internet tramite Wi-Fi (menu 5.2.1) o tramite cavo di rete (Ethernet) (menu 5.2.2).

Qui è possibile inserire le impostazioni TCP/IP per l'impianto.

Per impostare le impostazioni TCP/IP con l'aiuto di DHCP, attivare "Automatico".

Durante l'impostazione manuale, selezionare "Indirizzo IP" e inserire l'indirizzo corretto utilizzando la tastiera. Ripetere questa procedura per "Maschera di rete", "Gateway" e "DNS".

ATTENZIONE

L'impianto non può collegarsi ad Internet senza le corrette impostazioni TCP/IP. Nel caso di dubbi sulle impostazioni applicabili, utilizzare la modalità "Automatica" o contattare l'amministratore di rete (o equivalente) per ulteriori informazioni.

SUGGERIMENTO

Tutte le impostazioni inserite dall'apertura di questo menu possono essere resettate selezionando "Resettare".

MENU 5.4 – UNITÀ WIRELESS

In questo menu si collegano le unità wireless e si gestiscono le impostazioni per le unità collegate.

Aggiungi il dispositivo wireless premendo "Aggiungere unità". Per un'identificazione più rapida del dispositivo wireless, si raccomanda che l'unità principale venga prima impostata in modalità ricerca. Impostare quindi il dispositivo wireless in modalità identificazione.

MENU 5.10 – STRUMENTI

Come installatore, qui è possibile, tra le altre cose, collegare un'installazione tramite un'app, attivando un punto di accesso per la connessione diretta a un telefono cellulare.

MENU 5.10.1 – COLLEGAMENTO DIRETTO

Se si dispone di un account utente in myUplink PRO, è possibile attivare la connessione diretta tramite WiFi. Ciò significa che l'installazione perderà la comunicazione con la rete pertinenti e che, invece, le impostazioni vengono effettuate tramite l'unità mobile che l'utente collega all'installazione.

Menu 6 - Programmazione

PANORAMICA

6.1 - Vacanza
6.2 - Programmazione

MENU 6.1 - VACANZA

In questo menu, è possibile programmare modifiche più lunghe alla temperatura di riscaldamento e acqua calda.

È anche possibile programmare impostazioni per determinati accessori installati.

Se è installato e attivo un sensore ambiente, la temperatura ambiente desiderata (°C) viene impostata durante il periodo di tempo.

Se un sensore ambiente non viene attivato, viene impostato l'offset desiderato della curva di riscaldamento. Un incremento solitamente è sufficiente per cambiare la temperatura ambiente di un grado, ma in alcuni casi possono essere necessari più incrementi.

SUGGERIMENTO

Arrestare l'impostazione per le vacanze circa un giorno prima del ritorno, in modo che la temperatura ambiente e dell'acqua calda abbiano il tempo di ritornare ai livelli normali.

ATTENZIONE

Le impostazioni Vacanza terminano alla data selezionata. Se si desidera ripetere l'impostazione Vacanza una volta dopo la scadenza della data di fine, navigare al menu e modificare la data.

MENU 6.2 - PROGRAMMAZIONE

In questo menu, è possibile programmare modifiche ripetute a riscaldamento e acqua calda, ad esempio.

È anche possibile programmare impostazioni per determinati accessori installati.

ATTENZIONE

La programmazione si ripete in base all'impostazione selezionata (ad esempio ogni lunedì) finché non viene disattivata manualmente nel menu.

Una modalità contiene impostazioni applicabili alla programmazione. Creare una modalità con una o più impostazioni premendo "Nuova modalità".

Selezionare le impostazioni che saranno contenute nella modalità. Trascinare a sinistra con il dito per selezionare il nome della modalità e il colore, per renderla unica e distinguerla da altre modalità.

Selezionare una riga vuota e premerla per programmare una modalità, quindi regolare come richiesto. È possibile inserire una spunta, se una modalità deve essere attiva durante il giorno o la notte.

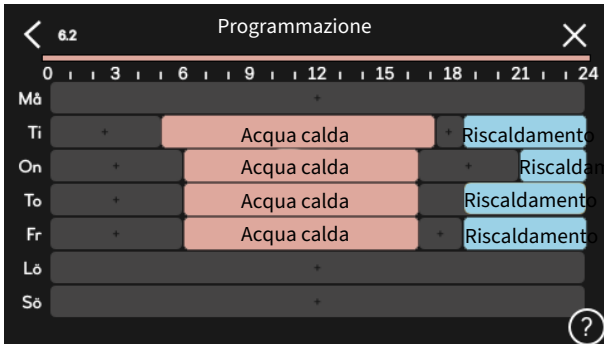

Se è installato e attivo un sensore ambiente, la temperatura ambiente desiderata (°C) viene impostata durante il periodo di tempo.

Se un sensore ambiente non viene attivato, viene impostato l'offset desiderato della curva di riscaldamento. Un incremento solitamente è sufficiente per cambiare la temperatura ambiente di un grado, ma in alcuni casi possono essere necessari più incrementi.

Menu 7 - Impostazioni installatore

PANORAMICA

7.1 - Impostazioni operative [1]	7.1.1 - Acqua calda	7.1.1.1 - Impost. temperatura
		7.1.1.2 - Impostazioni operative [1]
	7.1.2 - Pompe di circolazione	7.1.2.1 - Mod. op. pompa imp. GP1 [1]
		7.1.2.2 - Vel. pomp. mezzo risc. GP1 [1]
		7.1.2.6 - Mod. operat. pompa glicole [1]
		7.1.2.7 - Velocità pompa glicole [1]
	7.1.3 - Compressore	7.1.3.1 - Blocco freq.
	7.1.4 - Ventilazione [2]	7.1.4.1 - Vel. vent., aria esausta [2]
		7.1.4.2 - Vel. vent., aria di mandata [2]
		7.1.4.4 - Vent. contr. su richiesta [2]
	7.1.5 - Risc. suppl.	7.1.5.1 - Risc. el. suppl. int.
		7.1.5.2 - Max. pot. el. installata/BBR
	7.1.6 - Riscaldamento	7.1.6.1 - Diff. temp. mandata max
		7.1.6.2 - Impost. flusso, imp. climat.
		7.1.6.3 - Potenza alla TEP
		7.1.6.4 - Controllo umidità [2]
		7.1.6.5 - Riscaldamento passivo [2]
		7.1.6.6 - Compr. contr. riscald. [1]
		7.1.6.7 - Azione ad alta temp. alim. [1]
		7.1.6.8 - Arresto sens. compressore [1]
	7.1.7 - Raffrescamento [2]	7.1.7.1 - Impostazioni raffr. [2]
		7.1.7.2 - Controllo umidità [2]
		7.1.7.3 - Impost. sistema, raffresc. [2]
		7.1.7.4 - Raffresc. controllo compr. [2]
		7.1.7.5 - Massima diff. raffrescamento [2]
	7.1.8 - Allarmi	7.1.8.1 - Azioni allarme
		7.1.8.2 - Modalità emergenza
	7.1.9 - Disp. monitoraggio carica	
	7.1.10 - Impostazioni sistema	7.1.10.1 - Priorità operativa
		7.1.10.2 - Impost. mod. automatica
		7.1.10.3 - Impostazione gradi minuto
		7.1.10.6 - Limitazione temp. ambiente.
	7.1.12 - Impostazioni glicole	
7.2 - Impostazioni accessori [2]	7.2.1 - Aggiungi/rimuovi accessori	
	7.2.19 - Mis. energ. esterno	
7.3 - Installazione multipla	7.3.1 - Configura	
	7.3.3 - Nome pompa calore	
	7.3.4 - Collegamento	
7.4 - Ingressi/uscite selezionabili	7.4.1 - Inserire un nome BT37.x	
	7.4.2 - Limit. alim. esterna	
7.5 - Strumenti	7.5.1 - Pompa di calore, test	7.5.1.1 - Modalità test
	7.5.2 - Funz. asciugat. a pavimento	
	7.5.3 - Contr. forzato	
	7.5.6 - Sostituzione inverter	
	7.5.8 - Blocco schermo	
	7.5.9 - Modbus TCP/IP	
	7.5.13 - Integr. con terze parti	7.5.13.1 - Modbus TCP/IP est.

		7.5.13.2 - EEBUS
	7.5.15 - REST API locale	
	7.5.16 - Ripristina agg. software	
7.6 - Impostaz. di base servizio		
7.7 - Guida all'avviamento		
7.8 - Avvio rapido		
7.9 - Registri	7.9.1 - Registro modifiche	
	7.9.2 - Registro messaggi	
	7.9.3 - Scatola nera	

1 Questo menu viene visualizzato anche nel sistema di menu limitati di qualsiasi pompa di calore subordinata installata.
2 Consultare il manuale dell'installatore dell'accessorio.

MENU 7.1 - IMPOSTAZIONI OPERATIVE

Effettuare qui le impostazioni operative per il sistema.

MENU 7.1.1 - ACQUA CALDA

Questo menu contiene le impostazioni avanzate per il funzionamento dell'acqua calda.

MENU 7.1.1.1 - IMPOST. TEMPERATURA

Temperatura di avvio

Modalità fabbisogno, piccolo/medio/grande
Intervallo selezionabile: 5 – 70 °C

Temperatura di arresto

Modalità fabbisogno, piccolo/medio/grande
Intervallo selezionabile: 5 – 70 °C

Arresto temp. aumento periodico
Intervallo selezionabile: 55 – 70 °C

"Temperatura di avvio" e "Temperatura di arresto" per modalità di fabbisogno piccolo/medio/grande: Qui è possibile impostare la temperatura di avvio e arresto dell'acqua calda per le diverse modalità di fabbisogno (menu 2.2).

"Arresto temp. aumento periodico": Qui è possibile impostare la temperatura di arresto per l'incremento periodico (menu 2.4).

MENU 7.1.1.2 - IMPOSTAZIONI OPERATIVE

Se sono presenti più compressori, impostare la differenza fra la loro attivazione e disattivazione durante la produzione di acqua calda.

MENU 7.1.2 - POMPE DI CIRCOLAZIONE

Questo menu contiene sottomenu in cui è possibile effettuare impostazioni avanzate per la pompa di circolazione.

MENU 7.1.2.1 - MOD. OP. POMPA IMP. GP1

Mod. funzion.
Opzioni: Auto, Intermittente

"Auto": La pompa del mezzo riscaldante funziona in base all'attuale modalità operativa per S1257.

"Intermittente": La pompa del mezzo riscaldante si avvia circa 20 secondi prima e si arresta 20 secondi dopo il compressore.

ATTENZIONE

La selezione di "Intermittente" è disponibile solo negli impianti con sensore della temperatura di mandata esterno (BT25).

MENU 7.1.2.2 - VEL. POMP. MEZZO RISC. GP1

Riscaldamento

Auto
Alternativa: on/off

Velocità manuale
Intervallo selezionabile: 1 - 100 %

Velocità min. consentita
Intervallo selezionabile: 1 - 50%

Velocità max. consentita
Intervallo selezionabile: 50 - 100%

Velocità mod. attesa
Intervallo selezionabile: 1 - 100%

Acqua calda

Auto
Alternativa: on/off

Velocità manuale
Intervallo selezionabile: 1 - 100 %

Effettuare qui le impostazioni per la velocità della pompa del mezzo riscaldante nella modalità operativa corrente, ad esempio in funzionamento riscaldamento o acqua calda. Quali modalità operative possono essere modificate dipende da quali accessori sono collegati.

Riscaldamento

"Auto": Qui è possibile impostare se la pompa del mezzo riscaldante deve essere regolata automaticamente o manualmente.

"Velocità manuale": Se è stato selezionato il controllo manuale della pompa del mezzo riscaldante, qui è possibile impostare la velocità desiderata della pompa.

"Velocità min. consentita": Qui è possibile limitare la velocità della pompa per garantire che la pompa del mezzo riscaldante non possa funzionare in modalità automatica a una velocità inferiore al valore impostato.

"Velocità max. consentita": Qui è possibile limitare la velocità della pompa per garantire che la pompa del mezzo riscaldante non possa funzionare a una velocità superiore al valore impostato.

"Velocità mod. attesa": Qui è possibile impostare la velocità che la pompa del mezzo riscaldante avrà in modalità standby. La modalità standby si attiva quando il funzionamento del riscaldamento è consentito ma non vi è necessità di funzionamento del compressore o di riscaldamento supplementare elettrico.

Acqua calda

"Auto": Qui è possibile impostare se la pompa del mezzo riscaldante deve essere regolata automaticamente o manualmente in modalità acqua calda.

"Velocità manuale": Se è stato selezionato il controllo manuale delle pompe del mezzo riscaldante, qui è possibile impostare la velocità desiderata della pompa in modalità acqua calda.

MENU 7.1.2.6 - MOD. OPERAT. POMPA GLICOLE

Mod. funzion.
Alternativa: Intermittente, Continuo, 10 giorni cont.

"Intermittente": La pompa del glicole si avvia e si arresta 20 secondi rispettivamente prima e dopo il compressore. Per i sistemi con acqua di falda, la pompa del glicole si avvia e si arresta 2 minuti rispettivamente prima e dopo il compressore.

"Continuo": Funzionamento continuo.

"10 giorni cont.": Funzionamento continuo per 10 giorni. La pompa passa quindi al funzionamento intermittente.

SUGGERIMENTO

È possibile utilizzare "10 giorni cont." all'avvio per ottenere una circolazione continuata durante il tempo di avviamento per facilitare lo sfiato del sistema.

MENU 7.1.2.7 - VELOCITÀ POMPA GLICOLE

Mod. funzion.
Intervallo selezionabile: Delta fisso, Auto, Manuale

Delta T, delta fisso
Intervallo selezionabile: 2 - 10 °C

Manuale
Intervallo selezionabile: 1 - 100 %

Effettuare qui le impostazioni per la velocità della pompa del glicole.

"Mod. funzion.": Qui è possibile impostare se la pompa del glicole deve essere controllata automaticamente, manualmente o con delta fisso.

"Delta T, delta fisso": Qui è possibile impostare se la pompa del glicole verrà regolata con delta fisso, ad es. per i sistemi con acqua di falda.

"Manuale": Se si è scelto il controllo manuale della pompa del glicole, qui è possibile impostare la velocità desiderata per la pompa.

MENU 7.1.3 - COMPRESSORE

Questo menu contiene sottomenu in cui è possibile effettuare impostazioni avanzate del compressore.

MENU 7.1.3.1 - BLOCCO FREQ.

Blocco freq. 1 e 2
Intervallo selezionabile di avvio: 25 – 79 Hz

Intervallo selezionabile di arresto: 30 – 84 Hz

Intervallo di impostazione massima: 50 Hz

Qui è possibile impostare un intervallo di frequenza in cui il compressore è bloccato. I limiti per l'intervallo di impostazione possono differire a seconda del modello di pompa di calore.

NOTA!

Un grande intervallo di frequenza bloccato può causare un funzionamento a scatti del compressore.

MENU 7.1.5 - RISC. SUPPL.

Questo menu contiene sottomenu in cui è possibile effettuare impostazioni avanzate per il riscaldamento supplementare.

MENU 7.1.5.1 - RISC. EL. SUPPL. INT.

Potenza elettrica max. impostata
Intervallo selezionabile 1x230 V: 0 - 4,5 kW

Intervallo selezionabile 3x230 V: 0 - 4,5 kW

Intervallo selezionabile 3x400 V: 0 - 6,5 kW

Potenza el. max imp. (SG Ready)
Intervallo selezionabile 1x230 V: 0 – 4,5 kW

Intervallo selezionabile 3x230 V: 0 – 4,5 kW

Intervallo selezionabile 3x400 V: 0 – 6,5 kW

Qui è possibile impostare la potenza elettrica massima per il riscaldamento supplementare elettrico interno in S1257, durante il funzionamento normale e in modalità di sovracapacità (SG Ready).

MENU 7.1.5.2 - MAX. POT. EL. INSTALLATA/BBR

Potenza elettrica max. impostata
Intervallo selezionabile: 1.000 – 30.000 W

Per soddisfare le norme edilizie in determinati mercati, è possibile bloccare la potenza massima assorbita dal prodotto.

Se le norme edilizie di cui sopra non sono applicabili, non utilizzare questa impostazione.

Questo menu permette di impostare il valore corrispondente alla potenza massima della pompa di calore per il riscaldamento, l'acqua calda e, se applicabile, il raffrescamento.

È necessario prendere in considerazione se vi sono anche eventuali componenti elettrici esterni da includere. Una volta bloccato il valore, inizia un periodo di una settimana durante il quale è possibile cambiare idea. Dopo questo periodo, i componenti del prodotto devono essere sostituiti per rendere possibile la modifica dell'impostazione in questo menu.

MENU 7.1.6 - RISCALDAMENTO

Questo menu contiene sottomenu in cui è possibile effettuare impostazioni avanzate per il funzionamento in riscaldamento.

MENU 7.1.6.1 - DIFF. TEMP. MANDATA MAX

Diff. max compress.
Intervallo selezionabile: 1 – 25 °C

Diff. max risc. suppl.
Intervallo selezionabile: 1 – 24 °C

BT12 offset
Intervallo selezionabile: -5 – 5 °C

Qui è possibile impostare la differenza massima consentita tra la temperatura di mandata calcolata e quella effettiva durante la rispettiva modalità di riscaldamento aggiuntivo del compressore. La differenza max riscaldamento supplementare non può mai superare la differenza max compressore

"Diff. max compress.": Se la temperatura di mandata attuale *supera* la mandata calcolata del valore impostato, il valore dei gradi minuto viene impostato a 1. Il compressore si arresta in presenza del solo fabbisogno di riscaldamento.

"Diff. max risc. suppl.": Se "Riscaldamento supplementare" è selezionato e attivato nel menu 4.1 e la temperatura di mandata corrente *supera* la temperatura calcolata del valore impostato, viene forzato l'arresto del riscaldamento supplementare.

"BT12 offset": Se è presente una differenza tra il sensore della temperatura di mandata esterna (BT25) e il sensore del condensatore, linea di mandata (BT12), è possibile impostare qui un valore di offset fisso per compensare la differenza.

MENU 7.1.6.2 - IMPOST. FLUSSO, IMP. CLIMAT.

Impostazione
Opzioni: Radiatore, Risc. pavim., Rad. + risc. pav., Imp. personal.

TEP
Intervallo selezionabile TEP: -40,0 – 20,0 °C

Temp. delta a TEP
Intervallo selezionabile dT in TEP: 1,0 – 25,0 °C

In questo punto viene impostato il tipo di sistema di riscaldamento cui è orientata la pompa del mezzo riscaldante.

dt a TEP è la differenza, in gradi, fra le temperature di mandata e di ritorno alla temperatura esterna di progetto.

MENU 7.1.6.3 - POTENZA ALLA TEP

Potenza selez. manualm. in TEP
Alternativa: on/off

Potenza in TEP
Intervallo selezionabile: 1 – 1.000 kW

Qui è possibile impostare la potenza richiesta dalla proprietà in TEP (temperatura esterna di progetto).

Se si sceglie di non attivare "Potenza selez. manualm. in TEP", l'impostazione viene effettuata automaticamente, ovvero S1257 calcola la potenza idonea alla TEP.

MENU 7.1.6.6 - COMPRESSORI, SEQ. AVVIO

Opzioni: Gradi minuto, Cluster

Qui è possibile impostare la sequenza di avviamento dei compressori in un sistema multiplo.

Gradi minuto: I compressori vengono inseriti uno alla volta in base alle impostazioni dei gradi minuto.

Cluster: S1257 gestisce tutte le pompe di calore del sistema come un'unica unità e inserisce e disinserisce i compressori in base alla richiesta di potenza. La richiesta di potenza determina quanti compressori vengono avviati. Se la richiesta di potenza è bassa si avvia un compressore, mentre se la richiesta di potenza è alta vengono avviati più compressori contemporaneamente. La temperatura di mandata è prioritaria in questa opzione. La richiesta di potenza è la potenza necessaria per raggiungere la temperatura di mandata desiderata nel punto operativo corrente.

MENU 7.1.6.7 - AZIONE AD ALTA TEMP. ALIM.

Opzioni: Solo registrazione, Uscire dal compressore

"Solo registrazione": Registra il compressore solo quando più compressori sono attivi.

"Uscire dal compressore": Disinserisce un compressore a una temperatura di mandata elevata.

MENU 7.1.6.8 - ARRESTO SENS. COMPRESSORE

Intervallo selezionabile: 0,4 - 1,4

Se il menu 7.1.6.6 - "Compressori, seq. avvio" è attivato, è possibile cambiare la sensibilità per l'arresto del compressore, quando il delta cambia rapidamente, in un sistema con più di un compressore.

A un valore superiore, il sistema lavora di più. A un valore inferiore, il sistema lavora di meno.

NOTA!

Un valore troppo elevato può danneggiare il sistema.

MENU 7.1.8 - ALLARMI

In questo menu, è possibile effettuare impostazioni per le misure di sicurezza che S1257 implementa in caso di eventuale interruzione operativa.

MENU 7.1.8.1 - AZIONI ALLARME

Ridurre temp. ambiente
Alternativa: on/off

Arresto prod. acqua calda
Alternativa: on/off

Segnale audio su allarme
Alternativa: on/off

Selezionare qui in che modo si desidera che S1257 avverta della presenza di un allarme nel display.

ATTENZIONE

Per poter selezionare "Avviare modalità ausiliaria" in caso di malfunzionamento, è necessario selezionare un'azione di allarme.

Se non si seleziona alcuna azione in caso di malfunzionamento, gli eventuali allarmi possono dare luogo a un consumo energetico più elevato. Per ulteriori informazioni, vedere la sezione "Gestione allarme".

MENU 7.1.8.2 - MODALITÀ EMERGENZA

Uscita resist. elettrica integr.
Intervallo selezionabile 1x230 V: 4 – 4,5 kW

Intervallo selezionabile 3x230 V: 4 – 4,5 kW

Intervallo selezionabile 3x400 V: 4 – 6,5 kW

In questo menu vengono effettuate le impostazioni di come il riscaldamento supplementare verrà controllato in modalità di emergenza.

ATTENZIONE

In modalità di emergenza, il display è spento. Se si ritiene che le impostazioni selezionate siano insufficienti in modalità di emergenza, non sarà possibile modificarle.

MENU 7.1.9 - DISP. MONITORAGGIO CARICA

Taglia fusibile
Intervallo selezionabile: 1 – 400 A

Rapporto trasf.
Intervallo selezionabile: 300 – 3.000

Rilevare la sequenza di fase
Qui, si attiva il rilevamento di fase.

Qui è possibile impostare le dimensioni del fusibile e il rapporto del trasformatore per il sistema. Il rapporto del trasformatore è il fattore utilizzato per convertire la tensione misurata alla corrente.

Qui è anche possibile verificare quale sensore di corrente è installato su quale fase in ingresso nell'abitazione (ciò richiede l'installazione di sensori di corrente). Eseguire il controllo selezionando "Rilevare la sequenza di fase".

SUGGERIMENTO

Se il rilevamento delle fasi non riesce, ripetere la ricerca. Il rilevamento delle fasi è molto sensibile ed è influenzato facilmente da altre apparecchiature presenti nella proprietà.

MENU 7.1.10 - IMPOSTAZIONI SISTEMA

Qui è possibile regolare varie impostazioni di sistema per l'impianto.

MENU 7.1.10.1 - PRIORITÀ OPERATIVA

Mod. auto
Alternativa: on/off

Min
Intervallo selezionabile: 0 – 180 minuti

Qui è possibile selezionare la durata di funzionamento dell'impianto per ogni fabbisogno, se sono presenti più fabbisogni contemporanei.

"Priorità operativa" è normalmente impostato in "Mod. auto", ma è anche possibile impostare manualmente la prioritizzazione.

"Mod. auto": In modalità automatica, S1257 ottimizza i tempi di funzionamento tra diversi fabbisogni.

"Manuale": Selezionare la durata di funzionamento dell'impianto per ogni richiesta, in caso di più richieste in contemporanea.

Se vi è un solo fabbisogno, l'impianto funziona per quello.

Se sono selezionati 0 minuti, significa che al fabbisogno non viene assegnata alcuna priorità, ma verrà attivato solo in assenza di altri fabbisogni.

MENU 7.1.10.2 - IMPOST. MOD. AUTOMATICA

Arresto riscaldamento
Intervallo selezionabile: -20 – 40 °C

Arresto risc. suppl.
Intervallo selezionabile: -25 – 40 °C

Riscaldamento tempo filtro
Intervallo selezionabile: 0 – 48 h

"Arresto riscaldamento", "Arresto risc. suppl.": In queste opzioni del menu è possibile impostare le temperature che il sistema deve utilizzare per il controllo in modalità automatica.

ATTENZIONE

Non è possibile impostare per "Arresto risc. suppl." un valore superiore a "Arresto riscaldamento".

"Riscaldamento tempo filtro": È possibile impostare l'intervallo di tempo su cui viene calcolata la temperatura esterna media. Se si seleziona 0, viene utilizzata la temperatura esterna attuale.

MENU 7.1.10.3 - IMPOSTAZIONE GRADI MINUTO

Valore corrente
Intervallo selezionabile: -3.000 – 100 – GM

Riscaldamento, auto
Alternativa: on/off

Avvio compressore
Intervallo selezionabile: -1.000 – (-30) GM

Risc. suppl. avvio gradi min. rel.
Intervallo selezionabile: 100 – 2.000 – GM

Diff. tra incr. risc. suppl.
Intervallo selezionabile: 10 – 1.000 – GM

Incrementi compressore diff.
Intervallo selezionabile: 10 – 2.000 – GM

GM = gradi minuto

I gradi minuto (GM) sono una misura del fabbisogno di riscaldamento/raffrescamento corrente nella proprietà e determinano quando il compressore o il riscaldamento supplementare entrano in funzione/si arrestano.

ATTENZIONE

Un valore troppo alto su "Avvio compressore" aumenta gli avvii del compressore e, di conseguenza, la sua usura. Un valore troppo basso può produrre temperature interne non omogenee.

MENU 7.1.10.6 - LIMITAZIONE TEMP. AMBIENTE.

Riscaldamento

Temp. massima regolabile
Intervallo selezionabile: 5 - 35 °C

Qui è possibile impostare la temperatura interna più bassa e più alta per il fabbisogno di riscaldamento. Non è possibile scendere al di sotto o superare il limite di temperatura in altre impostazioni, ad esempio quelle del sensore ambiente.

MENU 7.1.12 - IMPOSTAZIONI GLICOLE

Tipo di glicole
Opzioni: Con antigelo, senza antigelo

uscita sonde min.
Intervallo selezionabile: -12 – 15 °C

Reset automatico
Alternativa: on/off

In. sonde max
Intervallo selezionabile: 10 – 35 °C

Qui è possibile impostare il circuito del glicole. Impostazioni errate possono causare danni al circuito frigorifero.

Tipo di glicole: Qui è possibile selezionare se il glicole deve essere con o senza antigelo.

Uscita sonde min. EP14: Se è stata selezionata l'opzione “Con antigelo” nell'opzione di menu “Tipo di glicole”, la temperatura è -8 °C e l'intervallo di impostazione va da -12 °C a 15 °C. Per l'opzione “Senza antigelo”, l'intervallo di impostazione è 3°C - 15 °C.

Reset automatico: Qui è possibile selezionare se l'allarme deve essere resettato automaticamente quando la temperatura è aumentata di 1 °C oltre il valore impostato.

"In. sonde max": Qui è possibile impostare la temperatura alla quale la pompa di calore attiverà l'allarme per alta temperatura per il glicole in entrata.

MENU 7.2 - IMPOSTAZIONI ACCESSORI

Le impostazioni operative per gli accessori installati e attivati vengono effettuate in questi sottomenu.

MENU 7.2.1 - AGGIUNGI/RIMUOVI ACCESSORI

Qui l’utente può indicare a S1257 quali accessori sono installati.

Per identificare automaticamente gli accessori collegati, selezionare "Ricerca accessori". È anche possibile selezionare manualmente gli accessori dall’elenco.

MENU 7.2.19 - MISUR. ENERGETICO A IMPULSI

Attivato
Alternativa: on/off

Modalità imp.
Alternative: Energia per impulso / Impulsi per kWh

Energia per impulso
Intervallo selezionabile: 0 – 10000 Wh

Impulsi per kWh
Intervallo selezionabile: 1 – 10000

È possibile collegare fino a due misuratori di elettricità o contacalorie (BE6-BE7) a S1257.

"Energia per impulso": Qui è possibile impostare la quantità di energia a cui corrisponderà ciascun impulso.

"Impulsi per kWh": Qui è possibile impostare il numero di impulsi per kWh che vengono inviati a S1257.

SUGGERIMENTO

"Impulsi per kWh" è impostato e presentato in numeri interi. Se è necessaria una risoluzione maggiore, utilizzare "Energia per impulso".

MENU 7.3 - INSTALLAZIONE MULTIPLA

Nei sottomenu in questa sezione, è possibile effettuare le impostazioni per la pompa di calore collegata a S1257.

MENU 7.3.1 - CONFIGURA

Installazione multipla
Alternativa: on/off

Cerca pompe di calore installate
Alternativa: on/off

"Installazione multipla": Qui è possibile specificare se S1257 è parte di un'installazione multipla (un'installazione con più pompe di calore collegate).

"Cerca pompe di calore installate": Qui è possibile cercare, attivare o disattivare le pompe di calore collegate.

ATTENZIONE

Negli impianti con più pompe di calore, ciascuna pompa di calore deve avere un ID univoco. Inserire questo ID per ciascuna pompa di calore collegata a S1257.

MENU 7.3.2 - POMPE DI CALORE INSTALLATE

Qui è possibile selezionare le impostazioni che si desidera effettuare per ciascuna pompa di calore.

MENU 7.3.3 - NOME POMPA CALORE

Qui è possibile fornire un nome alle pompe di calore collegate a S1257.

MENU 7.3.4 - COLLEGAMENTO

Qui è possibile impostare come il sistema è collegato in relazione ai tubi, al riscaldamento della proprietà ed eventuali accessori.

SUGGERIMENTO

Esempi di alternative di collegamento sono disponibili su nibe.eu.

Questo menu dispone di una memoria di collegamento; ciò significa che il sistema di controllo ricorda il modo in cui è collegata una determinata valvola di inversione, e inserisce automaticamente il collegamento corretto in occasione dell'utilizzo successivo della stessa valvola.

"Unità principale/pompa di calore": Qui è possibile selezionare la pompa di calore per cui deve essere effettuata l'impostazione di collegamento (se la pompa di calore è l'unica nell'impianto, viene visualizzata solo l'unità principale).

"Spazio di lavoro per i collegamenti": qui vengono disegnati i collegamenti del sistema.

"Compressore": Selezionare qui se il compressore nella pompa di calore è bloccato (impostazione di fabbrica), controllato esternamente tramite un ingresso selezionabile o standard (ad esempio, collegato alla produzione di acqua calda e del riscaldamento dell'edificio).

"Immagine di marcatura": Premere l'immagine di marcatura che si desidera modificare. Selezionare uno dei componenti selezionabili.

Simbolo	Descrizione
	Bloccato
	Compressore (standard)
	Compressore (controllato esternamente)
	Valvola di commutazione Le designazioni riportate sopra per la valvola di inversione indicano dove la stessa è collegata elettricamente (EB100 = Unità principale, EB101 = Pompa di calore 1, ecc.).
	Produzione acqua calda. Per un impianto multiplo: acqua calda con unità principale e/o acqua calda condivisa da numerose pompe di calore differenti.
	Produzione di acqua calda con pompa di calore subordinata in un impianto multiplo.
	Piscina 1
	Piscina 2
	Riscaldamento (riscaldamento dell'edificio, compreso qualunque impianto di climatizzazione supplementare)

MENU 7.4 - INGRESSI/USCITE SELEZIONABILI

Qui è possibile indicare se è stata collegata la funzione dell'interruttore esterno a uno degli ingressi AUX sulla morsettiera X28 o all'uscita AUX sulla morsettiera X27.

MENU 7.4.1 - INSERIRE UN NOME BT37.X

In questo menu è possibile modificare il nome dei sensori BT37 collegati ad AUX.

La designazione del sensore (BT37.1, BT37.2, BT37.3, BT37.4, BT37.5, BT37.6) verrà aggiunta al nome fornito al sensore.

MENU 7.4.2 - LIMIT. ALIM. ESTERNA

Limitazione alim. esterna
Intervallo selezionabile: 1,1 – 100,0 kW

Per i mercati in cui l'operatore della rete richiede il controllo dinamico del carico di rete.

In questo menu, è possibile impostare il valore fisso al quale verrà limitata la potenza operativa del compressore e della resistenza elettrica integrata.

Questa funzione è adatta per l'uso durante le ore in cui la proprietà consuma più elettricità.

MENU 7.5 - STRUMENTI

Qui è possibile trovare gli strumenti per la manutenzione e gli interventi di assistenza.

MENU 7.5.1 - POMPA DI CALORE, TEST

NOTA!
Questo menu e i relativi sottomenu sono intesi per il test della pompa di calore.

L'uso di questo menu per scopi diversi può provocare un funzionamento errato dell'impianto.

MENU 7.5.2 - FUNZ. ASCIUGAT. A PAVIMENTO

Durata periodo 1 – 7
Intervallo selezionabile: 0 – 30 giorni

Periodo di temperatura 1 – 7
Intervallo selezionabile: 15 – 70 °C

Impostare qui la funzione per l'asciugatura del massetto.

È possibile impostare fino a sette periodi di tempo, con diverse temperature di mandata calcolate. Se si utilizza un numero di periodi inferiore a sette, impostare 0 giorni per quelli non utilizzati.

Quando è stata attivata la funzione di asciugatura del massetto, viene visualizzato un contatore che mostra il numero di giorni interi per cui la funzione è stata attiva. La funzione conta i gradi minuti allo stesso modo che durante il normale funzionamento di riscaldamento, salvo per le temperature di mandata impostate per il rispettivo periodo.

NOTA!

Durante l'asciugatura del massetto, la pompa lato impianto funziona al 100 % indipendentemente dall'impostazione presente nel menu 7.1.2.2.

SUGGERIMENTO

Se occorre utilizzare la modalità operativa "Solo risc. suppl." , selezionarla nel menu 4.1.

Per una maggiore uniformità della temperatura di mandata, è possibile avviare anticipatamente il riscaldamento supplementare impostando la voce "Risc. suppl. avvio gradi min. rel." nel menu 7.1.10.3 a 100 GM. Al termine dei periodi di asciugatura del massetto impostati, ripristinare i menu 4.1 e 7.1.10.3 alle impostazioni precedenti.

MENU 7.5.3 - CONTR. FORZATO

Qui è possibile forzare il controllo dei vari componenti nell'installazione. Le funzioni di sicurezza più importanti, tuttavia, rimangono attive.

Per poter forzare il controllo di determinati componenti, può essere necessario preriscaldare il compressore.

NOTA!

Il controllo forzato è previsto solo per la risoluzione dei problemi. L'utilizzo della funzione per qualsiasi altro scopo può causare danni ai componenti dell'impianto.

MENU 7.5.6 - SOSTITUZIONE INVERTER

Questo menu include una guida utilizzata durante la sostituzione dell'inverter.

Il menu è visibile solo quando la comunicazione con l'inverter è assente.

MENU 7.5.8 - BLOCCO SCHERMO

Qui è possibile scegliere l'attivazione del blocco dello schermo per S1257. Durante l'attivazione, verrà chiesto di inserire il codice richiesto (quattro cifre). Il codice è utilizzato quando:

- si disattiva il blocco dello schermo.
- si modifica il codice.
- si avvia il display dopo inattività.
- si riavvia/avvia S1257.

MENU 7.5.9 - MODBUS TCP/IP

Alternativa: on/off

Qui è possibile attivare Modbus TCP/IP.

MENU 7.5.12 - ACCESSORI MODBUS TCP/IP

Alternativa: on/off

Qui l'utente indica quali accessori collegati tramite Modbus sono presenti nel sistema.

MENU 7.5.13 - INTEGR. CON TERZE PARTI

Qui è possibile gestire i collegamenti ai servizi esterni.

MENU 7.5.13.1 - MODBUS TCP/IP EST.

Alternativa: on/off

Qui è possibile attivare Modbus TCP/IP per i servizi esterni.

MENU 7.5.13.2 - EEBUS

Alternativa: on/off

Qui è possibile attivare la comunicazione EEBUS.

MENU 7.5.15 -REST API LOCALE

Attivato
Alternativa: on/off

Limitazione indirizzo IP
Alternativa: on/off

Sola lettura REST API
Alternativa: on/off

Qui è possibile effettuare le impostazioni per REST API locale.

Nel menu è presente un URL che rimanda alla documentazione REST API, facilitando l'avvio.

L'impronta digitale fornita è il certificato di sicurezza e può essere utilizzata per garantire che la comunicazione avvenga con l'unità corretta.

MENU 7.5.16 -RIPRISTINA AGG. SOFTWARE

Qui si può ripristinare il software alla versione precedente.

MENU 7.6 - IMPOSTAZ. DI BASE SERVIZIO

Qui è possibile reimpostare tutte le impostazioni (comprese quelle disponibili per l'utente) sui valori predefiniti di fabbrica

Qui è inoltre possibile effettuare una nuova parametrizzazione dell'inverter.

NOTA!

In fase di ripristino, la guida all'avviamento viene visualizzata al successivo avviamento di S1257.

MENU 7.7 - GUIDA ALL'AVVIAMENTO

Al primo avviamento di S1257 si attiva anche automaticamente la guida all'avviamento. Da questo menu, è possibile avviarla manualmente.

MENU 7.8 - AVVIO RAPIDO

Qui è possibile avviare rapidamente il compressore.

Per un avvio rapido, uno dei seguenti requisiti per il compressore deve essere presente:

- riscaldamento
- acqua calda
- raffrescamento (è richiesto un accessorio)
- piscina (è richiesto un accessorio)

ATTENZIONE

Affinché sia possibile avviare rapidamente il compressore, è necessario che abbia raggiunto la temperatura corretta. Il preriscaldamento del compressore può richiedere fino a 30 minuti.

ATTENZIONE

Troppi avvii rapidi consecutivi possono danneggiare il compressore e l'attrezzatura ausiliaria.

MENU 7.9 - REGISTRI

In questo menu, sono presenti i registri che raccolgono le informazioni sugli allarmi e le modifiche effettuate. Il menu è inteso per l'uso per la risoluzione dei problemi.

MENU 7.9.1 - REGISTRO MODIFICHE

Da qui è possibile leggere ogni precedente modifica al sistema di controllo.

NOTA!

Il registro delle modifiche viene memorizzato al riavvio e resta immutato dopo l'impostazione in fabbrica.

MENU 7.9.2 - REGISTRO MESSAGGI

Questo registro è inteso per l'uso per la risoluzione dei problemi.

MENU 7.9.3 - SCATOLA NERA

Tramite questo menu, è possibile esportare tutti i registri (Registro modifiche, Registro messaggi) su USB. Collegare una memoria USB e selezionare il registro (o i registri) che si desidera esportare.

Manutenzione

Interventi di manutenzione

> **NOTA!**
> La manutenzione deve essere eseguita esclusivamente da personale in possesso delle competenze necessarie.
>
> Quando si sostituiscono i componenti di S1257, è consentito utilizzare soltanto ricambi NIBE.

MODALITÀ EMERGENZA

> **NOTA!**
> Non avviare il sistema prima del riempimento con acqua. I componenti del sistema possono subire danni.

> **NOTA!**
> La pompa di calore contiene un refrigerante altamente infiammabile. A tale scopo, prestare la massima attenzione durante le operazioni di movimentazione, installazione, manutenzione, pulizia e smantellamento, per evitare danni all'impianto del refrigerante e ridurre quindi il rischio di perdite.

La modalità emergenza viene utilizzata in caso di malfunzionamento e durante la manutenzione.

Quando la modalità di emergenza è attiva, la spia di stato è gialla.

È possibile attivare la modalità di emergenza, sia quando S1257 è in funzione, sia quando è spento.

Per attivare quando S1257 è in funzione: premere una volta e tenere premuto il pulsante on/off (SF1) per 2 secondi e selezionare “Modalità emergenza” dal menu di spegnimento.

Per attivare la modalità di emergenza quando S1257 è spento: premere e tenere premuto il pulsante on/off (SF1) per 5 secondi. (Disattivare la modalità di emergenza premendo una volta).

Quando S1257 è in modalità di emergenza, il display è spento e le funzioni più basiche sono attive:

- La resistenza elettrica integrata funziona per mantenere la temperatura di mandata calcolata. Se non sono presenti sensori della temperatura esterna (BT1), la resistenza elettrica integrata funziona per mantenere la temperatura di mandata massima impostata nel menu 1.30.6 - "Massima erogazione calore".
- Il compressore e la pompa del glicole sono spenti e solo la pompa del mezzo riscaldante e il riscaldamento supplementare elettrico sono attivi. Potenza max. per la resistenza elettrica integrata in modalità di emergenza, limitata in base all’impostazione nel menu 7.1.8.2 - "Modalità emergenza".

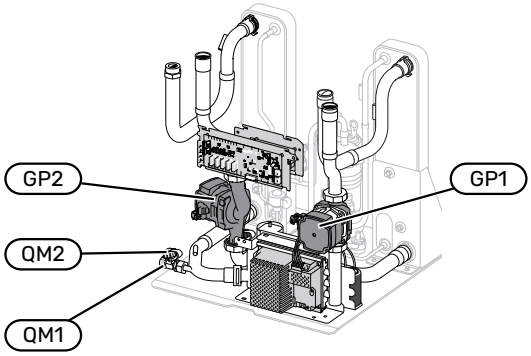

L'immagine mostra un esempio del possibile aspetto di un modulo compressore.

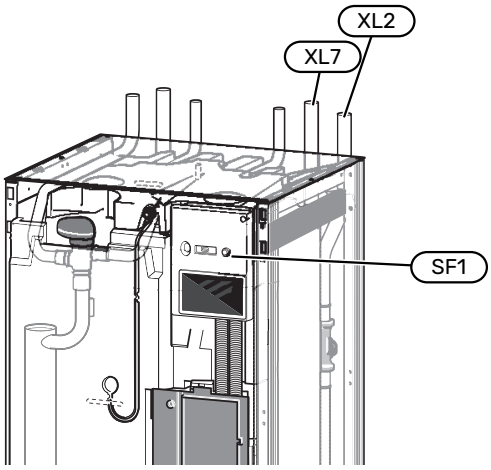

SCARICO DEL BOLLITORE DELL'ACQUA CALDA

Per svuotare il bollitore dell'acqua calda si sfrutta il principio del sifone. Ciò può avvenire mediante la valvola di scarico sul tubo dell'acqua fredda in entrata o inserendo un manicotto nel raccordo dell'acqua fredda.

> **NOTA!**
> Può essere presente dell’acqua calda, rischio di bruciatura.

SCARICO DELL'IMPIANTO DI CLIMATIZZAZIONE NELLA POMPA DI CALORE

> **NOTA!**
> Può essere presente dell’acqua calda, rischio di bruciatura.

Per poter effettuare la manutenzione dei componenti della pompa di calore appartenenti all’impianto di climatizzazione, spesso è più semplice svuotare prima la pompa di calore.

1. Chiudere le valvole di sezionamento montate esternamente.
2. Collegare un manicotto alla valvola di sfiato (QM1) e aprirla. Fuoriuscirà del liquido.
3. Fare entrare aria nel sistema per far defluire il liquido restante. Per fare entrare l'aria, allentare leggermente il raccordo sul ritorno del collegamento del fluido termovettore (XL2).

SCARICO DEL CIRCUITO SONDE NELLA POMPA DI CALORE

Per poter effettuare la manutenzione dei componenti della pompa di calore appartenenti al sistema del glicole, spesso è più semplice svuotare prima la pompa di calore.

1. Chiudere le valvole di sezionamento montate esternamente.
2. Collegare un manicotto alla valvola di scarico ((QM2)), posizionare l'altra apertura del manicotto in un vaso e aprire la valvola. Un piccolo quantitativo di glicole fluirà nel vaso.
3. Immettere dell'aria nel sistema per far defluire il glicole restante. Per fare entrare l'aria, allentare leggermente il raccordo sull'uscita del collegamento del glicole (XL7).

CONTROLLO DELL'INDICATORE DI MAGNETITE

La valvola a sfera con filtro contiene un indicatore di magnetite che mostra se sono presenti particelle magnetiche nell'acqua dell'impianto di climatizzazione.

Durante la pulizia del magnete, è necessario sciacquare/pulire anche il cestello del filtro. È montato nella stessa valvola.

Per controllare l'indicatore di magnetite:

1. Spegnere S1257 premendo il pulsante on/off (SF1). S1257 deve essere spento prima della pulizia in modo che non lavori contro una portata arrestata.
2. Chiudere la valvola a sfera con filtro.
3. Rimuovere l'anello di bloccaggio nella valvola.
4. Estrarre il magnete dalla valvola a sfera con filtro e controllare se è presente della magnetite. Pulirlo se necessario.
5. Reinstallare il magnete.
6. Reinstallare l'anello di bloccaggio. Controllare che sia inserito nella scanalatura.
7. Se sul magnete era presente molta magnetite, è necessario sciacquare l'impianto di climatizzazione e/o installare un filtro per magnetite.

SUPPORTO PER L'AVVIAMENTO DELLA POMPA DI CIRCOLAZIONE

Le pompe di circolazione in S1257 hanno una funzione di supporto automatico per l'avviamento. Se necessario, è possibile avviare le pompe anche manualmente. In questi casi, effettuare le seguenti operazioni:

1. Spegnimento S1257.
2. Rimuovere il pannello anteriore
3. Premere la vite per il supporto all'avviamento con l'utilizzo di un cacciavite come illustrato.
4. Con la vite premuta, ruotare il cacciavite in qualsiasi direzione.
5. Avviare S1257 e controllare che le pompe di circolazione funzionino.

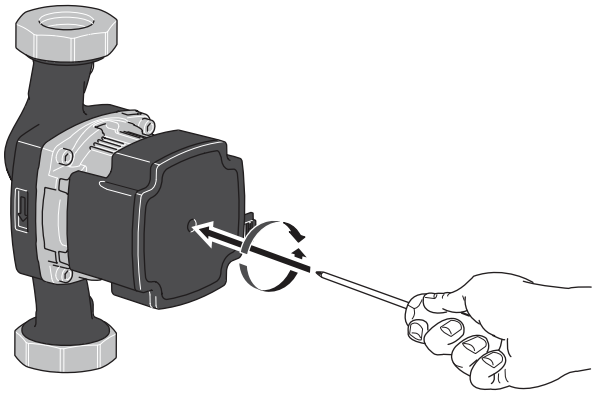

L'immagine mostra un esempio del possibile aspetto di una pompa di circolazione.

DATI DEL SENSORE DELLA TEMPERATURA

Temperatura (°C)	Resistenza (kOhm)	Tensione (VCC)
-10	56,20	3,047
0	33,02	2,889
10	20,02	2,673
20	12,51	2,399
30	8,045	2,083
40	5,306	1,752
50	3,583	1,426
60	2,467	1,136
70	1,739	0,891
80	1,246	0,691

ESTRAZIONE DEL MODULO FRIGORIFERO

Il modulo compressore (EP14) è dotato di maniglie e può essere estratto per la manutenzione e il trasporto.

L'immagine mostra un esempio del possibile aspetto di un modulo di raffrescamento.

> **NOTA!**
> Spegnere la pompa di calore e interrompere l'alimentazione con l'interruttore di sicurezza.

1. Rimuovere il disco di copertura frontale dall'isolamento.

2. Chiudere le valvole di sezionamento (EP14-QM31), (EP14-QM32), (EP14-QM33) e (EP14-QM34).

   Scaricare il modulo compressore secondo le istruzioni in avsnitt "Scarico dell'impianto di climatizzazione nella pompa di calore" e "Scarico del circuito sonde nella pompa di calore".

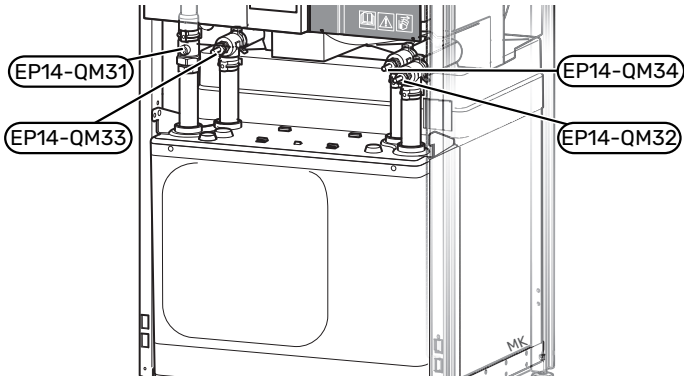

   L'immagine mostra un esempio del possibile aspetto di un modulo compressore.

3. Rimuovere l'isolamento.
4. Rimuovere la piastra di bloccaggio.
5. Scollegare il collegamento del tubo nella valvola di sezionamento (EP14-QM31).

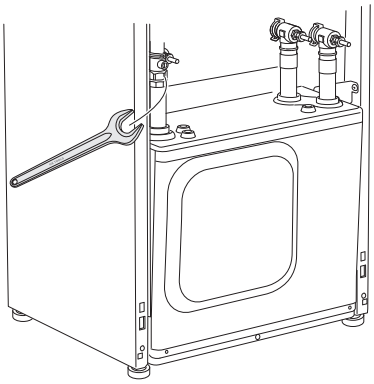

6. Rimuovere le due viti.

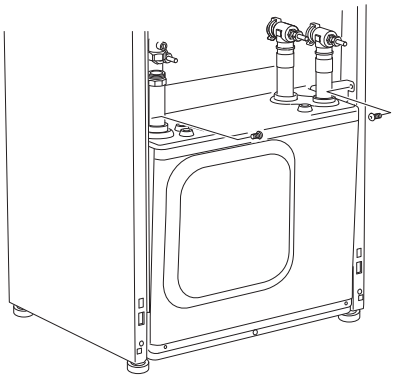

7. Scollegare i connettori (XF2), (XF11) e (XF22).
8. Estrarre con cura il modulo compressore utilizzando un utensile adeguato.

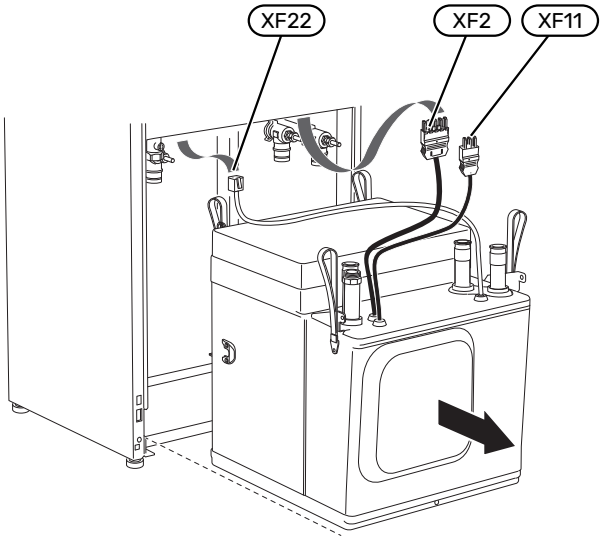

9. Proteggere i raccordi in modo che non entri sporco nel modulo compressore.

SUGGERIMENTO

Il modulo frigorifero viene installato in ordine inverso.

NOTA!

Durante il riassemblaggio, gli O-ring in dotazione devono sostituire quelli esistenti sulle valvole di sezionamento (EP14-QM32), (EP14-QM33) e (EP14-QM34).

PRESA DI SERVIZIO USB

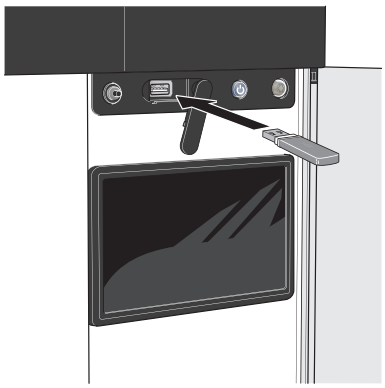

Quando viene collegata una memoria USB, sul display appare un nuovo menu (menu 8).

Menu 8.1 - Aggiorna software

È possibile aggiornare il software con una memoria USB nel menu 8.1 - "Aggiorna software".

> **NOTA!**
>
> Per aggiornare utilizzando la memoria USB, la memoria deve contenere un file con il software per S1257 fornito da NIBE.
>
> Il software per S1257 può essere scaricato da myuplink.com.

Nel display vengono visualizzati uno o più file. Selezionare un file e premere “OK”.

> **SUGGERIMENTO**
>
> Un aggiornamento software non azzera le impostazioni di menu in S1257.

> **ATTENZIONE**
>
> Se l'aggiornamento viene interrotto prima che sia stato completato (ad esempio durante un'interruzione di corrente), il software viene automaticamente ripristinato alla versione precedente.

Ripristino del software tramite menu

Il ripristino del software alla versione precedente viene eseguito nel menu 7.5.16 - “Ripristina agg. software”.

Ripristino manuale software

Se si desidera ripristinare manualmente il software alla versione precedente:

1. Spegnere S1257 tramite il menu di spegnimento. La spia di stato si spegne, il pulsante on/off si illumina con luce blu.
2. Premere il pulsante on/off una volta.
3. Quando il pulsante on/off cambia colore da blu a bianco, tenere premuto il pulsante on/off.
4. Quando la spia di stato diventa verde, rilasciare il pulsante on/off.

> **ATTENZIONE**
>
> Se la spia di stato dovesse diventare gialla in qualsiasi momento, S1257 è passato in modalità di emergenza e il software non è stato ripristinato.

Menu 8.2 - Connessione

Intervallo
Intervallo selezionabile: 1 s – 60 min

Qui è possibile selezionare la modalità di salvataggio dei valori di misurazione correnti da S1257 su un file di registro sulla memoria USB.

1. Impostare l'intervallo desiderato tra le registrazioni.
2. Selezionare "Avvio registrazione".
3. I valori di misurazione pertinenti di S1257 vengono ora salvati su un file sulla memoria USB all'intervallo impostato fino a quando non si seleziona "Arresto registrazione".

> **ATTENZIONE**
>
> Selezionare "Arresto registrazione" prima di rimuovere la memoria USB.

Registro di asciugatura del pavimento

Qui è possibile salvare un registro di asciugatura del pavimento su una chiavetta USB e, in questo modo, vedere quando la lastra di calcestruzzo ha raggiunto la temperatura corretta.

- Assicurarsi che "Funz. asciugat. a pavimento" sia attivato nel menu 7.5.2.
- Viene ora creato un file di registri in cui è possibile leggere la temperatura e la potenza della resistenza integrata. La registrazione continua fino a quando "Funz. asciugat. a pavimento" non viene arrestato.

> **ATTENZIONE**
>
> Chiudere "Funz. asciugat. a pavimento" prima di rimuovere la memoria USB.

Menu 8.3 - Gestisci impostazioni

Salva impostazioni
Alternativa: on/off

Backup display
Alternativa: on/off

Ripristinare impostazioni
Alternativa: on/off

In questo menu, è possibile salvare/caricare le impostazioni dei menu a/da un dispositivo di memoria USB.

Salva impostazioni: Qui è possibile salvare le impostazioni dei menu, per ripristinarle in seguito o per copiarle su un altro S1257.

Backup display: Qui è possibile salvare le impostazioni di menu e i valori di misurazione, come i dati dell'energia.

ATTENZIONE

Quando si salvano le impostazioni dei menu sulla memoria USB, qualunque impostazione precedentemente salvata sulla stessa viene sostituita.

Ripristinare impostazioni: Qui è possibile caricare tutte le impostazioni di menu dalla memoria USB.

ATTENZIONE

Il ripristino delle impostazioni di menu dalla memoria USB non può essere annullato.

Menu 8.5 -Esporta registri energia

In questo menu è possibile salvare i dati di registro energetici su una chiavetta USB.

MODBUS TCP/IP

S1257 ha un supporto integrato per Modbus TCP/IP, che può essere attivato nel menu 7.5.9 - "Modbus TCP/IP".

Le impostazioni TCP/IP sono effettuate nel menu 5.2 - "Impostazioni di rete". Solo connessioni da indirizzi IP all'interno dello spazio di indirizzi locale, come specificato di seguito:

10.0.0.0 - 10.255.255.255

172.16.0.0 - 172.31.255.255

192.168.0.0 - 192.168.255.255

Il protocollo Modbus utilizza la porta 502 per la comunicazione.

Leggibile	ID	Descrizione
Read	0x04	Input Register
Read writable	0x03	Holding Register
Writable multiple	0x10	Write multiple registers
Writable single	0x06	Write single register

I registri disponibili sono mostrati nel display per il prodotto corretto e i relativi accessori installati e attivati.

Esportare registro

1. Inserire una memoria USB.
2. Passare al menu 7.5.9 e selezionare "Esport. molti registri usati"o"Esport. tutti i registri". Verranno memorizzati sulla memoria USB in formato CSV. (Queste opzioni sono mostrate solo quando nel display è inserita una memoria USB).

Limitazione indirizzo IP

1. Accedere al menu 7.5.9 e scegliere "Limitazione indirizzo IP".
2. Inserire l'indirizzo IP autorizzato a comunicare con l'impianto.

NOTA!

La comunicazione Modbus/TCP su Internet aperta è molto rischiosa e non è consigliata.

Indirizzo MAC

Navigare al menu 3.1.13 - "Collegamenti" per vedere l'indirizzo MAC.

Sola lettura

La sola lettura Modbus significa che non è possibile inviare valori al sistema, ma solo leggere i valori.

API REST LOCALE

L'API REST è un'alternativa locale e sicura a MODBUS TCP/IP. L'API REST è ben nota, autodescrittiva ed elenca parametri, oltre a essere facile da integrare con altri sistemi.

Accedere al menu 7.5.15 - "REST API locale" per attivare la funzione.

Malfunzionamenti

Nella maggior parte dei casi, S1257 segnala un malfunzionamento e lo indica con allarmi e presenta istruzioni d'intervento sul display.

Menu informativo

Tutti i valori di misurazione della pompa di calore vengono raccolti nel menu 3.1 - "Info operative" nel sistema di menu della pompa di calore. Analizzando i valori di questo menu è spesso possibile individuare più facilmente la causa del guasto.

Gestione allarmi

In caso di allarme, si è verificato un malfunzionamento e la spia di stato si illumina con luce rossa fissa. Nella guida smart sul display, si ricevono informazioni sull'allarme.

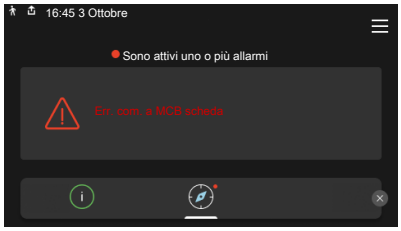

ALLARME

In caso di allarme con la spia di stato rossa, si è verificato un malfunzionamento a cui S1257 non è in grado di rimediare. Sul display, è possibile visualizzare il tipo di allarme e resettarlo.

In molti casi, è sufficiente selezionare "Reset allarme" perché l'impianto ritorni al funzionamento normale.

Se si accende una spia bianca dopo la selezione di "Reset allarme", l'allarme è stato ripristinato.

"Funzionamento ausiliario" rappresenta un tipo di modalità di emergenza. Questo significa che l'impianto tenta di produrre riscaldamento e/o acqua calda anche se si verifica un problema. Ciò può significare che il compressore non è in funzione. In questo caso, qualsiasi riscaldamento supplementare elettrico produce riscaldamento e/o acqua calda.

ATTENZIONE

Per selezionare "Avviare modalità ausiliaria" è necessario scegliere un'azione allarme nel menu 7.1.8.1 - "Azioni allarme".

ATTENZIONE

La selezione di "Avviare modalità ausiliaria" non equivale a correggere il problema che ha causato l'allarme. Pertanto, la spia di stato rimarrà rossa.

Risoluzione dei problemi

Se il malfunzionamento non viene mostrato a schermo, possono essere utilizzati i seguenti suggerimenti:

INTERVENTI DI BASE

Iniziare controllando i seguenti elementi:

- I fusibili di gruppo e principali dell'edificio.
- Il salvavita dell'edificio.
- Interruttore di circuito miniaturizzato per S1257 (FC1).
- Limitatore temperatura per S1257 (FQ10).
- Monitoraggio della carica impostato in modo corretto.

TEMPERATURA BASSA DELL'ACQUA CALDA O MANCANZA DI ACQUA CALDA

- Valvola di riempimento dell'acqua calda montata esternamente chiusa.
  - Aprire la valvola.
- Valvola miscelatrice (se installata) impostata su un valore troppo basso.
  - Regolare la valvola miscelatrice.
- S1257 su una modalità operativa errata.
  - Accedere al menu 4.1 - "Modalità di funzionamento". Se è selezionata la modalità "Auto", selezionare un valore superiore per "Arresto risc. suppl." nel menu 7.1.10.2 - "Impost. mod. automatica".
  - Se viene selezionata la modalità "Manuale", selezionare "Riscaldamento suppl.".
- Grande consumo di acqua calda.
  - Attendere fino a che l'acqua calda non sarà riscaldata. È possibile attivare la capacità di acqua calda supplementare temporanea nella schermata iniziale "Acqua calda", nel menu 2.1 - "Più acqua calda" o tramite myUplink.
- Impostazione dell'acqua calda troppo bassa.
  - Accedere al menu 2.2 - "Fabbisogno acqua calda" e selezionare una modalità fabbisogno superiore.
- Bassa disponibilità di acqua calda con "Controllo intelligente" attivato.
  - Se l'utilizzo dell'acqua calda è stato ridotto per un periodo di tempo prolungato, verrà prodotta meno acqua calda del normale. Attivare "Più acqua calda" tramite la schermata iniziale "Acqua calda", nel menu 2.1 - "Più acqua calda" o tramite myUplink.
- Prioritizzazione dell'acqua calda troppo bassa o inattiva.

- Accedere al menu 7.1.10.1 - "Priorità operativa" e incrementare il tempo di prioritizzazione dell'acqua calda. Si noti che a un aumento del tempo destinato all'acqua calda corrisponde una riduzione di quello dedicato al riscaldamento, con la possibilità che si creino temperature ambiente inferiori / non uniformi.

- "Vacanza" attivato nel menu 6.
  - Accedere al menu 6 e disattivarlo.

TEMPERATURA AMBIENTE BASSA.

- Termostati chiusi in molti locali.
  - Impostare i termostati al massimo nel maggior numero possibile di locali. Invece di abbassare i termostati, regolare la temperatura ambiente tramite la schermata iniziale "Riscaldamento".
- S1257 su una modalità operativa errata.
  - Accedere al menu 4.1 - "Modalità di funzionamento". Se è selezionata la modalità "Auto", selezionare un valore superiore per "Arresto riscaldamento" nel menu 7.1.10.2 - "Impost. mod. automatica".
  - Se viene selezionata la modalità "Manuale", selezionare "Riscaldamento". Se non è abbastanza, selezionare anche "Riscaldamento suppl.".
- Valore impostato troppo basso sul controllo del riscaldamento automatico.
  - Regolare tramite la guida smart o la schermata iniziale "Riscaldamento"
  - Se la temperatura ambiente è bassa solo con climi freddi, la pendenza della curva nel menu 1.30.1 - "Curva, riscaldamento" potrà richiedere una regolazione verso l'alto.
- Prioritizzazione del riscaldamento troppo bassa o inattiva.
  - Accedere al menu 7.1.10.1 - "Priorità operativa" e incrementare il tempo di prioritizzazione del riscaldamento. Si noti che a un aumento del tempo destinato al riscaldamento corrisponde una riduzione di quello dedicato alla produzione di acqua calda, con la possibilità che sia disponibile una quantità inferiore di quest'ultima.
- "Vacanza" attivato nel menu 6 - "Programmazione".
  - Accedere al menu 6 e disattivarlo.
- Interruttore esterno per modificare la temperatura ambiente attivato.
  - Controllare ogni interruttore esterno.
- Aria nel sistema di climatizzazione.
  - Sfiatare l'impianto di climatizzazione.
- Valvole chiuse (QM31), (QM32) per l'impianto di climatizzazione.
  - Aprire le valvole.
- Controllo dei prezzi dell'elettricità con un impatto considerevole.
  - Aprire il menu 4.2.5.1- "Prezzi elettricità" e regolare l'impostazione del prezzo dell'elettricità.

TEMPERATURA AMBIENTE ELEVATA

- Valore impostato troppo elevato sul controllo del riscaldamento automatico.
  - Regolare tramite la guida smart o la schermata iniziale "Riscaldamento"
  - Se la temperatura ambiente è alta solo con climi freddi, la pendenza della curva nel menu 1.30.1 - "Curva, riscaldamento" potrà richiedere una regolazione verso il basso.
- Interruttore esterno per modificare la temperatura ambiente attivato.
  - Controllare ogni interruttore esterno.

TEMPERATURA AMBIENTE NON UNIFORME.

- Curva di riscaldamento impostata in modo scorretto.
  - Regolare finemente la curva di riscaldamento nel menu 1.30.1.
- Valore troppo alto impostato in "TEP"..
  - Accedere al menu 7.1.6.2 - "Impost. flusso, imp. climat." e ridurre il valore di "TEP".
- Portata non uniforme sui radiatori.
  - Regolare la distribuzione della portata sui radiatori.
- Controllo dei prezzi dell'elettricità con un impatto considerevole.
  - Aprire il menu 4.2.5.1- "Prezzi elettricità" e regolare l'impostazione del prezzo dell'elettricità.

PRESSIONE IMPIANTO BASSA

- Acqua insufficiente nell'impianto di climatizzazione.
  - Riempire il sistema di climatizzazione con acqua e verificare l'assenza di perdite (vedere il capitolo “Riempimento e sfiato”).

IL COMPRESSORE NON SI AVVIA

- Non vi è alcuna richiesta di riscaldamento, acqua calda o raffrescamento (è richiesto un accessorio per il raffrescamento).
  - S1257 non richiede riscaldamento, acqua calda o raffrescamento.
- Compressore bloccato a causa delle condizioni di temperatura.
  - Attendere fino a che la temperatura non rientra nell’intervallo di funzionamento del prodotto.
- Il tempo minimo tra gli avviamenti del compressore non è trascorso.
  - Attendere almeno 30 minuti, quindi controllare se il compressore si è avviato.
- Allarme scattato.
  - Seguire le istruzioni a schermo.

GORGOGLIO NEI RADIATORI

- Termostati chiusi negli ambienti e curva di riscaldamento impostata in modo scorretto.
  - Impostare i termostati al massimo, nel maggior numero possibile di locali. Regolare la curva di riscaldamento mediante il riscaldamento nella schermata iniziale del menu, invece di strozzare i termostati.
- Velocità della pompa di circolazione impostata troppo elevata.
  - Navigare al menu 7.1.2.2 (Velocità della pompa, mezzo riscaldante GP1) e abbassare la velocità della pompa di circolazione.
- Portata non uniforme sui radiatori.
  - Regolare la distribuzione della portata tra i radiatori.

Accessori

Informazioni dettagliate sugli accessori ed elenco degli accessori completi disponibile in nibe.eu.

Non tutti gli accessori sono disponibili su tutti i mercati.

MODULO DI RAFFRESCAMENTO ATTIVO/PASSIVO CON SISTEMA A 4 TUBI ACS 45

ACS 45 è un accessorio che consente a S1257 di controllare la produzione di riscaldamento e raffrescamento in modo indipendente l'uno dall'altro.

Parte n. 067 195

RAFFRESCAMENTO ATTIVO/PASSIVO HPAC S40

L'accessorio HPAC S40 è un modulo raffrescamento attivo/passivo che viene utilizzato per alimentare l'edificio con raffrescamento attivo e passivo.

KIT DI COLLEGAMENTO PVT 40

PVT 40 abilita S1257 all'uso dei pannelli PVT come sorgente di glicole.

Parte n. 057 245

KIT DI MISURAZIONE ENERGETICA EMK 300

Questo accessorio è installato esternamente e utilizzato per misurare la quantità di energia fornita per l'acqua calda/riscaldamento/raffrescamento per l'abitazione.

Tubo CU Ø22.

Parte n. 067 314

RISCALDAMENTO SUPPLEMENTARE ELETTRICO ESTERNO ELK

Questo accessorio necessita una scheda accessori AXC 40 (riscaldamento supplementare con controllo incrementale).

ELK 15
15 kW, 3 x 400 V
Parte n. 069 022

ELK 213
7–13 kW, 3 x 400 V
Parte n. 069 500

GRUPPO DI MISCELAZIONE EXTRA ECS

Questo accessorio viene utilizzato in caso di installazione di S1257 in abitazioni dotate di due o più impianti di climatizzazione diversi che richiedono temperature di mandata diverse.

ECS 40
Max 80 m²

Parte n. 067 287

ECS 41
Circa 80-250 m²

Parte n. 067 288

FREE COOLING PCS 44

L'accessorio viene utilizzato nei casi in cui S1257 è installata in un impianto con raffrescamento passivo.

Part n. 067 296

SENSORE DI UMIDITÀ E TEMPERATURA HTS 40

Questo accessorio è utilizzato per visualizzare e regolare umidità e temperature durante il funzionamento in modalità di riscaldamento e raffrescamento.

Parte n. 067 538

MODULO ARIA ESAUSTA FLM S45

FLM S45 è un modulo dell'aria esausta ideato per combinare il recupero dell'aria utilizzata con fonti di calore geotermiche.

FLM S45
Parte n. 067 627

Rack a parete BAU 40
Parte n. 067 666

UNITÀ HRV ERS

Questo accessorio è utilizzato per la fornitura di energia recuperata dall'aria di ventilazione all'ambiente. L'unità aera l'abitazione e riscalda l'aria di mandata, come opportuno.

ERS S10-400[1]
Parte n. 066 163

ERS 20-250[1]
Parte n. 066 068

ERS 30-400[1]
Parte n. 066 165

ERS S40-400
Parte n. 066 242

[1] Può essere richiesto un pre-riscaldatore.

BASE DI SUPPORTO EF 45

Questo accessorio può essere utilizzato per creare un'area superiore sotto a S1257.

Parte n. 067 152

RELÈ AUSILIARIO

Il relè ausiliario viene utilizzato per il controllo di carichi esterni monofase e trifase come, ad esempio, bruciatori a gasolio, resistenze integrate e pompe di circolazione.

HR 10
Fusibile max. raccomandato per
la corrente di controllo 10 A.
Parte n. 067 309

MODULO DI COMUNICAZIONE PER L'ELETTRICITÀ SOLARE EME 20

EME 20 è utilizzato per consentire la comunicazione e il controllo tra inverter per le celle solari di NIBE e S1257.

Parte n. 057 215

RAFFRESCAMENTO PASSIVO PCM S40

PCM S40 permette di ottenere il raffrescamento passivo tramite collettori sotterranei, interrati o in acqua di falda.

Parte n. 067 625

RISCALDAMENTO PISCINA POOL 40

POOL 40 è utilizzato per consentire il riscaldamento della piscina con S1257.

Parte n. 067 062

KIT DELLA VALVOLA DI RIEMPIMENTO KB

Kit della valvola per l'immissione del glicole nel tubo flessibile del collettore. Include filtro anti-impurità e isolamento.

KB 25 (max 13 kW)
Parte n. 089 368

UNITÀ AMBIENTE RMU S40

L'unità ambiente è un accessorio con un sensore della temperatura ambiente e un sensore di umidità incorporati, che consente l'esecuzione di controllo e monitoraggio di S1257 in una parte diversa della proprietà rispetto a dove è stato posizionato.

Parte n. 067 650

PACCHETTO SOLARE NIBE PV

NIBE PV è un sistema modulare comprendente pannelli solari, componenti di assemblaggio e inverter, utilizzato per produrre elettricità propria.

SCHEDA ACCESSORI AXC 40

Questo accessorio consente il collegamento e il controllo di riscaldamento supplementare con miscelatrice, riscaldamento supplementare con controllo incrementale, pompa di circolazione esterna o pompa dell'acqua di falda.

Parte n. 067 060

ACCESSORI WIRELESS

È possibile collegare accessori wireless da S1257 a NIBE, ad es. sensori ambiente, di umidità, CO_2.

ARMADIO SUPERIORE TOC 30

Armadio superiore che nasconde eventuali tubi/condotti di ventilazione.

Altezza 245 mm

Parte n. 067 517

Altezza 345 mm

Parte n. 067 518

Altezza 385-635 mm

Parte n. 067 519

Dati tecnici

Dimensioni

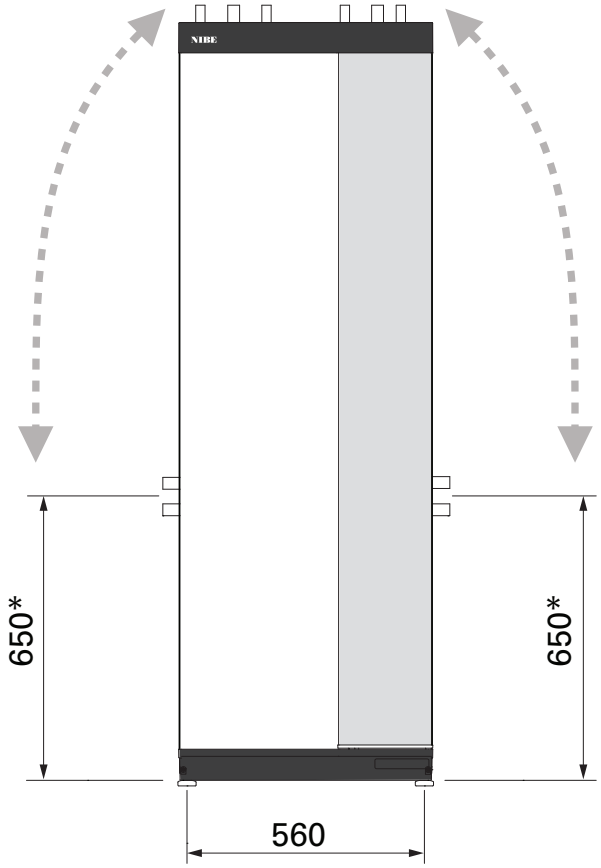

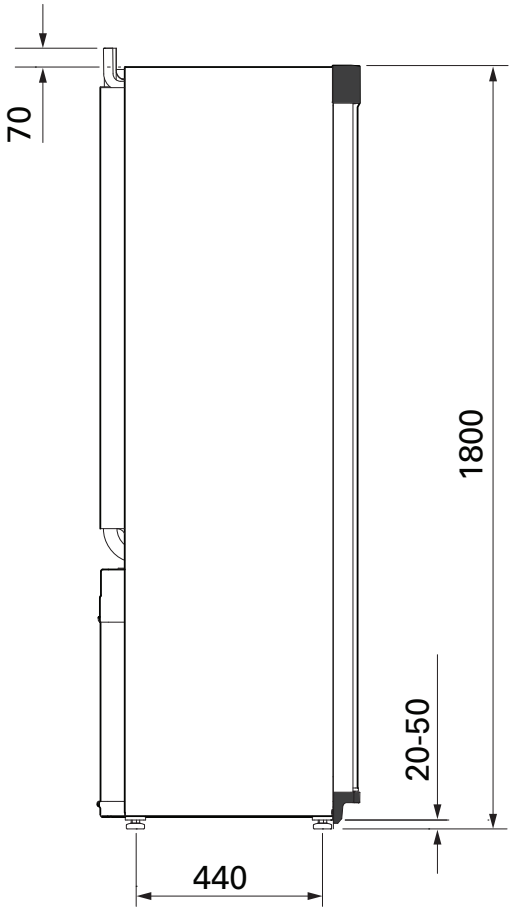

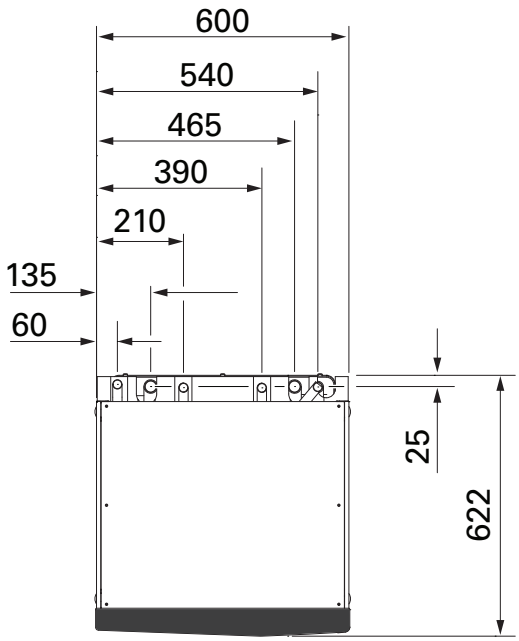

* Questa dimensione riguarda i tubi del glicole a 90° (attacco laterale). La dimensione può variare di circa ±100 mm in verticale, poiché i tubi del glicole sono costituiti in parte da tubi flessibili.

Dati elettrici

1X230 V

S1257		
Tensione nominale		230V ~ 50Hz
Corrente massima di funzionamento inclusa resistenza integrata da 0 kW (Valore nominale dei fusibili raccomandato).	A_{rms}	10(16)
Corrente massima di funzionamento inclusa resistenza integrata da 0,5 kW (Valore nominale dei fusibili raccomandato).	A_{rms}	12(16)
Corrente massima di funzionamento inclusa resistenza integrata da 1,5 kW (Valore nominale dei fusibili raccomandato).	A_{rms}	16,5(20)
Corrente massima di funzionamento inclusa resistenza integrata da 2,5 kW (Valore nominale dei fusibili raccomandato).	A_{rms}	21(25)
Corrente massima di funzionamento inclusa resistenza integrata da 4 kW (Valore nominale dei fusibili raccomandato).	A_{rms}	27,5(32)
Corrente massima di funzionamento inclusa resistenza integrata da 4,5 kW (Valore nominale dei fusibili raccomandato).	A_{rms}	29,5(32)
Potenza aggiuntiva	kW	0,5/1/1,5/2/2,5/3 /3,5/4/4,5

3X230 V

S1257		
Tensione nominale		230V ~ 50Hz
Corrente massima di funzionamento inclusa resistenza integrata da 0 kW (Valore nominale dei fusibili raccomandato).	A_{rms}	10(16)
Corrente massima di funzionamento inclusa resistenza integrata da 0,5 kW (Valore nominale dei fusibili raccomandato).	A_{rms}	11(16)
Corrente massima di funzionamento inclusa resistenza integrata da 1,5 kW (Valore nominale dei fusibili raccomandato).	A_{rms}	16,5(20)
Corrente massima di funzionamento inclusa resistenza integrata da 2,5 kW (Valore nominale dei fusibili raccomandato).	A_{rms}	20(25)
Corrente massima di funzionamento inclusa resistenza integrata da 4 kW (Valore nominale dei fusibili raccomandato).	A_{rms}	20(25)
Corrente massima di funzionamento inclusa resistenza integrata da 4,5 kW (Valore nominale dei fusibili raccomandato).	A_{rms}	21(25)
Potenza aggiuntiva	kW	0,5/1/1,5/2/2,5/3 /3,5/4/4,5

3X400 V

S1257		
Tensione nominale		400V 3N ~ 50Hz
Corrente massima di funzionamento inclusa resistenza integrata da 0 kW (Valore nominale dei fusibili raccomandato).	A_{rms}	10(16)
Corrente massima di funzionamento con inclusa resistenza integrata da 0,5 – 6,5 kW (Valore nominale dei fusibili raccomandato).	A_{rms}	15,6(16)
Potenza aggiuntiva	kW	0,5/1/1,5/2/2,5/3 /3,5/4/4,5/5/5,5/6/6,5

Specifiche tecniche

S1257		Minimo / Medio / Massimo
Dati di potenza a norma EN 14511		
0/35		
Potenza termica (P_H)	kW	1,51 / 3,44 / 4,87
Alimentazione erogata (P_E)	kW	0,34 / 0,80 / 1,27
COP		4,43 / 4,31 / 3,84
0/45		
Potenza termica (P_H)	kW	1,40 / 3,20 / 4,90
Alimentazione erogata (P_E)	kW	0,40 / 0,90 / 1,53
COP		3,46 / 3,53 / 3,20
0/55		
Potenza termica (P_H)	kW	1,24 / 2,95 / 4,59
Alimentazione erogata (P_E)	kW	0,47 / 1,03 / 1,68
COP		2,61 / 2,86 / 2,73
10/35		
Potenza termica (P_H)	kW	1,91 / 4,29 / 6,56
Alimentazione erogata (P_E)	kW	0,35 / 0,79 / 1,47
COP		5,54 / 5,46 / 4,46
10/45		
Potenza termica (P_H)	kW	1,71 / 3,89 / 6,23
Alimentazione erogata (P_E)	kW	0,41 / 0,93 / 1,61
COP		4,15 / 4,20 / 3,86
10/55		
Potenza termica (P_H)	kW	1,54 / 3,59 / 5,69
Alimentazione erogata (P_E)	kW	0,5 / 1,09 / 1,77
COP		3,11 / 3,28 / 3,22

Modello		Inossidabile	Smaltato
Dati di potenza a norma EN 14511			
Potenza termica (P_H)	kW	1,5– 5	1,5– 5
SCOP a norma EN 14825			
Potenza termica nominale ($P_{designh}$)	kW	4,75 / 4,4	4,75
Clima freddo SCOP, 35 °C / 55 °C		5,08 / 3,85	5,08 / 3,85
Clima medio SCOP, 35 °C / 55 °C		4,87 / 3,73	4,87 / 3,73
Energia nominale, clima medio			
Classe di efficienza del prodotto per il riscaldamento ambiente 35 °C / 55 °C[1]		A+++ / A+++	A+++ / A+++
Classe di efficienza del sistema per il riscaldamento ambiente 35 °C / 55 °C[2]		A+++ / A+++	A+++ / A+++
Classe di efficienza, produzione di acqua calda / profilo sanitario dichiarato[3]		A+ / XL	A+ / XL
Rumorosità			
Livello di potenza acustica (L_{WA})$_{EN\ 12102}$ a 0/35[4]	dB(A)	36 – 44	36 – 44
Livello di pressione sonora (L_{PA}) valori calcolati in base a EN ISO 11203 a 0/35 e a distanza di 1m	dB(A)	21 – 29	21 – 29
Dati elettrici			
Potenza nominale, pompa del glicole	W	75	75
Potenza nominale, pompa del mezzo riscaldante	W	63	63
Cos φ[5]		0,98 /0,96	
Corrente di spunto del compressore	A_{rms}	0,65	0,65
Classe di protezione		IP1XB	
Interruttore differenziale, tipo		F / B	F / B
Apparecchiatura conforme a IEC 61000-3-12			
I collegamenti del prodotto soddisfano i requisiti tecnici IEC 61000-3-3			
WLAN			
Potenza max 2,412 - 2,484 GHz	dBm	11	
Unità wireless			
Potenza max 2,405 - 2,480 GHz	dBm	4	
Circuito del refrigerante			
Tipo di refrigerante		R290	
Refrigerante GWP		0,02	
Quantità di riempimento	kg	0,150	0,150
CO_2 equivalente	kg	0,003	0,003
Valore di stacco del pressostato alta/bassa pressione	MPa (bar)	3,15 (31,5) / 0,16 (1,6)	
Olio del compressore			
Tipo di olio		PAG	
Volume d'olio	l	0,3	0,3
Circuito del glicole			
Pressione minima/massima del circuito del glicole	MPa (bar)	0,05 (0,5) / 0,45 (4,5)	
Portata a Pdesignh	l/s	0,28	0,28
Prevalenza max. esterna disponibile a Pdesignh	kPa	24	24
Temp. minima/massima glicole in ingresso	°C	vedere schema	
Temp. min. glicole in uscita	°C	-12	
Circuito del lato impianto			
Pressione minima/massima del circuito del mezzo riscaldante	MPa (bar)	0,05 (0,5) / 0,45 (4,5)	
Portata a Pdesignh	l/s	0,11 / 0,10	0,11 / 0,10
Prevalenza max. esterna disponibile a Pdesignh	kPa	60 / 62	60 / 62
Temp. minima/massima dell'impianto	°C	vedere schema	
Collegamenti idraulici			
Diam. est. glicole	mm	28	28
Ø est. fluido termovettore	mm	22	22
Diam. esterno raccordo dell'acqua calda	mm	22	
Diam. esterno raccordo dell'acqua fredda	mm	22	

Modello		Inossidabile	Smaltato
Circolazione dell'acqua calda (VVC), diam. est.	mm	22	22
Sezione acqua calda e riscaldamento			
Pressione max. nel bollitore	MPa (bar)	1,0 (10)	
Capacità di riscaldamento ad acqua calda a norma EN 16147			
Volume rubinetto 40°C in modalità comfort Piccola, Media, Grande	l	245	245
COP_{DHW} (profilo sanitario XL) modalità comfort Piccola		2,6	2,6
Dispersione di calore (P_{es})	W	54	54
Dimensioni e peso			
Larghezza x Profondità x Altezza	mm	600 x 620 x 1.800	
Altezza del soffitto [6]	mm	1.970	
Peso della pompa di calore completa	kg	185	185
Peso del solo modulo frigorifero	kg	72	72
Varie			
Parte n., 1x230 V		065 820	-
Parte n., 3x230 V		065 821	-
Parte n., 3x400 V		065 827	065 829

1 Scala per il riscaldamento ambiente della classe di efficienza del prodotto: A+++ – D.

2 Scala per il riscaldamento ambiente della classe di efficienza del sistema: da A+++ a G. L'efficienza segnalata per il sistema tiene in considerazione il regolatore della temperatura del prodotto.

3 Scala per la produzione di acqua calda della classe di efficienza: A+ – F.

4 A seconda della velocità del compressore.

5 Il punto operativo 0/35 rispettivamente per max. e 50 g/s di velocità del compressore.

6 Con i piedini rimossi, l'altezza del soffitto necessaria è di circa 1.950 mm.

INTERVALLO OPERATIVO DELLA POMPA DI CALORE, FUNZIONAMENTO DEL COMPRESSORE

Il compressore fornisce una temperature di mandata fino a 70 °C con una temperatura del glicole in ingresso di -8 °C.

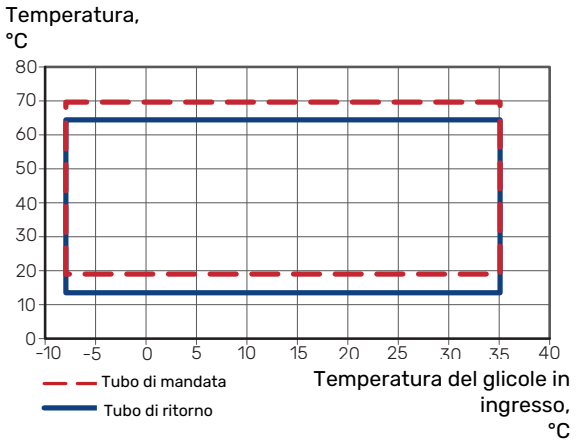

Etichettatura energetica

SCHEDA INFORMATIVA

Fornitore		NIBE
Modello		**S1257-5 1x230V**
Applicazione della temperatura	°C	35 / 55
Profilo sanitario dichiarato, produzione di acqua calda		XL
Classe di efficienza, riscaldamento ambiente, clima medio		A+++ / A+++
Classe di efficienza, produzione di acqua calda, clima medio		A+
Potenza di riscaldamento nominale ($P_{designh}$), clima medio	kW	5 / 4
Consumo energetico annuo, riscaldamento ambiente, clima medio	kWh	1.964 / 2.296
Consumo energetico annuo, produzione di acqua calda, clima medio	kWh	1.228
Efficienza media stagionale, riscaldamento ambiente, clima medio	%	192 / 150
Efficienza energetica per la produzione di acqua calda, clima medio	%	136
Livello di potenza sonora, L_{WA} all'interno	dB	39
Potenza di riscaldamento nominale ($P_{designh}$), clima freddo	kW	5 / 4
Potenza di riscaldamento nominale ($P_{designh}$), clima caldo	kW	5 / 4
Consumo energetico annuo, riscaldamento ambiente, clima freddo	kWh	2.265 / 2.661
Consumo energetico annuo, produzione di acqua calda, clima freddo	kWh	1.228
Consumo energetico annuo, riscaldamento ambiente, clima caldo	kWh	1.282 / 1.504
Consumo energetico annuo, produzione di acqua calda, clima caldo	kWh	1.228
Efficienza media stagionale, riscaldamento ambiente, clima freddo	%	199 / 155
Efficienza energetica per la produzione di acqua calda, clima freddo	%	136
Efficienza media stagionale, riscaldamento ambiente, clima caldo	%	190 / 148
Efficienza energetica per la produzione di acqua calda, clima caldo	%	136
Livello di potenza sonora, L_{WA} all'esterno	dB	-

Fornitore		NIBE
Modello		**S1257-5 3x230V**
Applicazione della temperatura	°C	35 / 55
Profilo sanitario dichiarato, produzione di acqua calda		XL
Classe di efficienza, riscaldamento ambiente, clima medio		A+++ / A+++
Classe di efficienza, produzione di acqua calda, clima medio		A+
Potenza di riscaldamento nominale ($P_{designh}$), clima medio	kW	5 / 4
Consumo energetico annuo, riscaldamento ambiente, clima medio	kWh	1.964 / 2.296
Consumo energetico annuo, produzione di acqua calda, clima medio	kWh	1.228
Efficienza media stagionale, riscaldamento ambiente, clima medio	%	192 / 150
Efficienza energetica per la produzione di acqua calda, clima medio	%	136
Livello di potenza sonora, L_{WA} all'interno	dB	39
Potenza di riscaldamento nominale ($P_{designh}$), clima freddo	kW	5 / 4
Potenza di riscaldamento nominale ($P_{designh}$), clima caldo	kW	5 / 4
Consumo energetico annuo, riscaldamento ambiente, clima freddo	kWh	2.265 / 2.661
Consumo energetico annuo, produzione di acqua calda, clima freddo	kWh	1.228
Consumo energetico annuo, riscaldamento ambiente, clima caldo	kWh	1.282 / 1.504
Consumo energetico annuo, produzione di acqua calda, clima caldo	kWh	1.228
Efficienza media stagionale, riscaldamento ambiente, clima freddo	%	199 / 155
Efficienza energetica per la produzione di acqua calda, clima freddo	%	136
Efficienza media stagionale, riscaldamento ambiente, clima caldo	%	190 / 148
Efficienza energetica per la produzione di acqua calda, clima caldo	%	136
Livello di potenza sonora, L_{WA} all'esterno	dB	-

Fornitore		NIBE
Modello		**S1257-5 3x400V**
Applicazione della temperatura	°C	35 / 55
Profilo sanitario dichiarato, produzione di acqua calda		XL
Classe di efficienza, riscaldamento ambiente, clima medio		A+++ / A+++
Classe di efficienza, produzione di acqua calda, clima medio		A+
Potenza di riscaldamento nominale ($P_{designh}$), clima medio	kW	5 / 4
Consumo energetico annuo, riscaldamento ambiente, clima medio	kWh	1.964 / 2.296
Consumo energetico annuo, produzione di acqua calda, clima medio	kWh	1.228
Efficienza media stagionale, riscaldamento ambiente, clima medio	%	192 / 150
Efficienza energetica per la produzione di acqua calda, clima medio	%	136
Livello di potenza sonora, L_{WA} all'interno	dB	39
Potenza di riscaldamento nominale ($P_{designh}$), clima freddo	kW	5 / 4
Potenza di riscaldamento nominale ($P_{designh}$), clima caldo	kW	5 / 4
Consumo energetico annuo, riscaldamento ambiente, clima freddo	kWh	2.265 / 2.661
Consumo energetico annuo, produzione di acqua calda, clima freddo	kWh	1.228
Consumo energetico annuo, riscaldamento ambiente, clima caldo	kWh	1.282 / 1.507
Consumo energetico annuo, produzione di acqua calda, clima caldo	kWh	1.228
Efficienza media stagionale, riscaldamento ambiente, clima freddo	%	199 / 155
Efficienza energetica per la produzione di acqua calda, clima freddo	%	136
Efficienza media stagionale, riscaldamento ambiente, clima caldo	%	190 / 148
Efficienza energetica per la produzione di acqua calda, clima caldo	%	136
Livello di potenza sonora, L_{WA} all'esterno	dB	-

DATI PER L'EFFICIENZA ENERGETICA DEL PACCHETTO

Modello		S1257-5 1x230V
Applicazione della temperatura	°C	35 / 55
Controller, classe		VI
Controller, contributo all'efficienza	%	4
Efficienza energetica stagionale del riscaldamento degli ambienti, clima medio	%	196 / 154
Classe di efficienza energetica stagionale del riscaldamento degli ambienti, clima medio		**A+++/A+++**
Efficienza energetica stagionale del riscaldamento degli ambienti, clima freddo	%	203 / 159
Efficienza energetica stagionale del riscaldamento degli ambienti, clima caldo	%	194 / 152

Modello		S1257-5 3x230V
Applicazione della temperatura	°C	35 / 55
Controller, classe		VI
Controller, contributo all'efficienza	%	4
Efficienza energetica stagionale del riscaldamento degli ambienti, clima medio	%	196 / 154
Classe di efficienza energetica stagionale del riscaldamento degli ambienti, clima medio		**A+++/A+++**
Efficienza energetica stagionale del riscaldamento degli ambienti, clima freddo	%	203 / 159
Efficienza energetica stagionale del riscaldamento degli ambienti, clima caldo	%	194 / 152

Modello		S1257-5 3x400V
Applicazione della temperatura	°C	35 / 55
Controller, classe		VI
Controller, contributo all'efficienza	%	4
Efficienza energetica stagionale del riscaldamento degli ambienti, clima medio	%	196 / 154
Classe di efficienza energetica stagionale del riscaldamento degli ambienti, clima medio		**A+++/A+++**
Efficienza energetica stagionale del riscaldamento degli ambienti, clima freddo	%	203 / 159
Efficienza energetica stagionale del riscaldamento degli ambienti, clima caldo	%	194 / 152

L'efficienza registrata del sistema prende in considerazione anche il controller. Se viene aggiunto un boiler esterno supplementare o riscaldamento solare al sistema, l'efficienza complessiva del sistema deve essere ricalcolata.

DOCUMENTAZIONE TECNICA

Modello				S1257-5 1x230V			
Tipo di pompa di calore				☐ Aria-acqua ☐ Aria esausta-acqua ☒ Glicole-acqua ☐ Acqua-acqua			
Pompa di calore a bassa temperatura				☐ Sì ☒ No			
Resistenza elettrica integrata per riscaldamento supplementare				☒ Sì ☐ No			
Riscaldatore combinato con pompa di calore				☒ Sì ☐ No			
Clima				☒ Medio ☐ Freddo ☐ Caldo			
Applicazione della temperatura				☒ Media (55°C) ☐ Bassa (35°C)			
Standard applicati				EN-14825 & EN-16147			
Potenza termica nominale	Prated	4,4	kW	*Efficienza energetica stagionale del riscaldamento degli ambienti*	η_s	150	%
Capacità dichiarata per il riscaldamento ambiente a carico parziale e a temperatura esterna Tj				*Coefficiente di prestazioni dichiarato per il riscaldamento ambiente a carico parziale e a temperatura esterna Tj*			
Tj = -7 °C	Pdh	3,8	kW	Tj = -7 °C	COPd	3,08	-
Tj = +2 °C	Pdh	2,3	kW	Tj = +2 °C	COPd	4,03	-
Tj = +7 °C	Pdh	1,5	kW	Tj = +7 °C	COPd	4,54	-
Tj = +12 °C	Pdh	1,6	kW	Tj = +12 °C	COPd	4,74	-
Tj = biv	Pdh	4,3	kW	Tj = biv	COPd	2,87	-
Tj = TOL	Pdh	4,3	kW	Tj = TOL	COPd	2,87	-
Tj = -15 °C (se TOL < -20 °C)	Pdh		kW	Tj = -15 °C (se TOL < -20 °C)	COPd		-
Temperatura bivalente	T_{biv}	-10	°C	Temperatura dell'aria esterna min.	TOL	-10	°C
Capacità degli intervalli di ciclo	Pcych		kW	Efficienza degli intervalli di ciclo	COPcyc		-
Coefficiente di degradazione	Cdh	0,97	-	Temperatura massima di mandata	WTOL	70	°C
Consumo energetico nelle modalità diverse da quella attiva				*Riscaldamento supplementare*			
Modalità Off	P_{OFF}	0,003	kW	Potenza termica nominale	Psup	0,0	kW
Modalità termostato off	P_{TO}	0,009	kW				
Modalità standby	P_{SB}	0,009	kW	Tipo di ingresso energetico	Elettrico		
Modalità di resistenza carter	P_{CK}	0,004	kW				
Altri elementi							
Controllo della capacità	Variabile			Portata d'aria nominale (aria-acqua)			m^3/h
Livello di potenza acustica, interno/esterno	L_{WA}	39 / -	dB	Portata nominale del fluido termovettore			m^3/h
Consumo energetico annuo	Q_{HE}	2.296	kWh	Portata della pompa di calore glicole-acqua o acqua-acqua		0,9	m^3/h
Per riscaldatore combinato con pompa di calore							
Profilo sanitario dichiarato, produzione di acqua calda	XL			*Efficienza energetica della produzione di acqua calda*	η_{wh}	136	%
Consumo energetico giornaliero	Q_{elec}	5,594	kWh	Consumo di carburante giornaliero	Q_{fuel}		kWh
Consumo energetico annuo	AEC	1.228	kWh	Consumo di carburante annuo	AFC		GJ
Informazioni di contatto	*NIBE Energy Systems – Box 14 – Hannabadsvägen 5 – 285 21 Markaryd – Sweden*						

Modello		S1257-5 3x230V					
Tipo di pompa di calore		☐ Aria-acqua ☐ Aria esausta-acqua ☒ Glicole-acqua ☐ Acqua-acqua					
Pompa di calore a bassa temperatura		☐ Sì ☒ No					
Resistenza elettrica integrata per riscaldamento supplementare		☒ Sì ☐ No					
Riscaldatore combinato con pompa di calore		☒ Sì ☐ No					
Clima		☒ Medio ☐ Freddo ☐ Caldo					
Applicazione della temperatura		☒ Media (55°C) ☐ Bassa (35°C)					
Standard applicati		EN-14825 & EN-16147					
Potenza termica nominale	Prated	4,4	kW	*Efficienza energetica stagionale del riscaldamento degli ambienti*	η_s	150	%
Capacità dichiarata per il riscaldamento ambiente a carico parziale e a temperatura esterna Tj				*Coefficiente di prestazioni dichiarato per il riscaldamento ambiente a carico parziale e a temperatura esterna Tj*			
Tj = -7 °C	Pdh	3,8	kW	Tj = -7 °C	COPd	3,08	-
Tj = +2 °C	Pdh	2,3	kW	Tj = +2 °C	COPd	4,03	-
Tj = +7 °C	Pdh	1,5	kW	Tj = +7 °C	COPd	4,54	-
Tj = +12 °C	Pdh	1,6	kW	Tj = +12 °C	COPd	4,74	-
Tj = biv	Pdh	4,3	kW	Tj = biv	COPd	2,87	-
Tj = TOL	Pdh	4,3	kW	Tj = TOL	COPd	2,87	-
Tj = -15 °C (se TOL < -20 °C)	Pdh		kW	Tj = -15 °C (se TOL < -20 °C)	COPd		-
Temperatura bivalente	T_{biv}	-10	°C	Temperatura dell'aria esterna min.	TOL	-10	°C
Capacità degli intervalli di ciclo	Pcych		kW	Efficienza degli intervalli di ciclo	COPcyc		-
Coefficiente di degradazione	Cdh	0,97	-	Temperatura massima di mandata	WTOL	70	°C
Consumo energetico nelle modalità diverse da quella attiva				*Riscaldamento supplementare*			
Modalità Off	P_{OFF}	0,003	kW	Potenza termica nominale	Psup	0,0	kW
Modalità termostato off	P_{TO}	0,009	kW				
Modalità standby	P_{SB}	0,009	kW	Tipo di ingresso energetico	Elettrico		
Modalità di resistenza carter	P_{CK}	0,004	kW				
Altri elementi							
Controllo della capacità	Variabile			Portata d'aria nominale (aria-acqua)			m³/h
Livello di potenza acustica, interno/esterno	L_{WA}	39 / -	dB	Portata nominale del fluido termovettore			m³/h
Consumo energetico annuo	Q_{HE}	2.296	kWh	Portata della pompa di calore glicole-acqua o acqua-acqua		0,9	m³/h
Per riscaldatore combinato con pompa di calore							
Profilo sanitario dichiarato, produzione di acqua calda	XL			*Efficienza energetica della produzione di acqua calda*	η_{wh}	136	%
Consumo energetico giornaliero	Q_{elec}	5,594	kWh	Consumo di carburante giornaliero	Q_{fuel}		kWh
Consumo energetico annuo	AEC	1.228	kWh	Consumo di carburante annuo	AFC		GJ
Informazioni di contatto	*NIBE Energy Systems – Box 14 – Hannabadsvägen 5 – 285 21 Markaryd – Sweden*						

Modello		S1257-5 3x400V					
Tipo di pompa di calore		☐ Aria-acqua ☐ Aria esausta-acqua ☒ Glicole-acqua ☐ Acqua-acqua					
Pompa di calore a bassa temperatura		☐ Sì ☒ No					
Resistenza elettrica integrata per riscaldamento supplementare		☒ Sì ☐ No					
Riscaldatore combinato con pompa di calore		☒ Sì ☐ No					
Clima		☒ Medio ☐ Freddo ☐ Caldo					
Applicazione della temperatura		☒ Media (55°C) ☐ Bassa (35°C)					
Standard applicati		EN-14825 & EN-16147					
Potenza termica nominale	Prated	4,4	kW	*Efficienza energetica stagionale del riscaldamento degli ambienti*	η_s	150	%
Capacità dichiarata per il riscaldamento ambiente a carico parziale e a temperatura esterna Tj				*Coefficiente di prestazioni dichiarato per il riscaldamento ambiente a carico parziale e a temperatura esterna Tj*			
Tj = -7 °C	Pdh	3,8	kW	Tj = -7 °C	COPd	3,08	-
Tj = +2 °C	Pdh	2,3	kW	Tj = +2 °C	COPd	4,03	-
Tj = +7 °C	Pdh	1,5	kW	Tj = +7 °C	COPd	4,54	-
Tj = +12 °C	Pdh	1,6	kW	Tj = +12 °C	COPd	4,74	-
Tj = biv	Pdh	4,3	kW	Tj = biv	COPd	2,87	-
Tj = TOL	Pdh	4,3	kW	Tj = TOL	COPd	2,87	-
Tj = -15 °C (se TOL < -20 °C)	Pdh		kW	Tj = -15 °C (se TOL < -20 °C)	COPd		-
Temperatura bivalente	T_{biv}	-10	°C	Temperatura dell'aria esterna min.	TOL	-10	°C
Capacità degli intervalli di ciclo	Pcych		kW	Efficienza degli intervalli di ciclo	COPcyc		-
Coefficiente di degradazione	Cdh	0,97	-	Temperatura massima di mandata	WTOL	70	°C
Consumo energetico nelle modalità diverse da quella attiva				*Riscaldamento supplementare*			
Modalità Off	P_{OFF}	0,003	kW	Potenza termica nominale	Psup	0,0	kW
Modalità termostato off	P_{TO}	0,009	kW				
Modalità standby	P_{SB}	0,009	kW	Tipo di ingresso energetico	Elettrico		
Modalità di resistenza carter	P_{CK}	0,004	kW				
Altri elementi							
Controllo della capacità	Variabile			Portata d'aria nominale (aria-acqua)			m³/h
Livello di potenza acustica, interno/esterno	L_{WA}	39 / -	dB	Portata nominale del fluido termovettore			m³/h
Consumo energetico annuo	Q_{HE}	2.296	kWh	Portata della pompa di calore glicole-acqua o acqua-acqua		0,9	m³/h
Per riscaldatore combinato con pompa di calore							
Profilo sanitario dichiarato, produzione di acqua calda	XL			*Efficienza energetica della produzione di acqua calda*	η_{wh}	136	%
Consumo energetico giornaliero	Q_{elec}	5,594	kWh	Consumo di carburante giornaliero	Q_{fuel}		kWh
Consumo energetico annuo	AEC	1.228	kWh	Consumo di carburante annuo	AFC		GJ
Informazioni di contatto	*NIBE Energy Systems – Box 14 – Hannabadsvägen 5 – 285 21 Markaryd – Sweden*						

Indice

A

Accessori, 72
Accumulo inerziale UKV, 17
Acqua fredda e calda, 16
  Collegamento dell'acqua fredda e calda, 16
Aggiunta elettrica: potenza massima, 27
  Livelli di potenza della resistenza elettrica integrata, 27
Allarme, 69
Alternativa di installazione
  Accumulo inerziale UKV, 17
Alternative di collegamento
  Due o più sistemi di climatizzazione, 17
  Free cooling, 18
  Piscina, 18
  Recupero della ventilazione, 17
  Sistema idrico di falda, 17
Alternative di installazione
  Bollitore con resistenza elettrica integrata, 16
  Collegamento del ricircolo dell'acqua calda, 17
Area di installazione, 6

C

Circuito sonde, 15
Collegamenti, 21
Collegamenti elettrici
  Aggiunta elettrica: potenza massima, 27
  Collegamenti, 21
  Collegamenti esterni, 22
  Collegamento degli accessori, 24
  Collegamento dei sensori, 22
  Collegamento dell'alimentazione, 21
  Collegamento della tensione di funzionamento esterna per il sistema di controllo, 21
  Controllo delle tariffe, 21
  Impostazioni, 27
  Installazione multipla, 24
  Misuratore energetico esterno, 22
  Monitoraggio della carica, 23
  Opzioni di collegamento esterno, 25
  Sensore ambiente, 22
  Sensore di temperatura, mandata esterna, 22
  Sensore esterno, 22
Collegamenti esterni, 22
Collegamenti idraulici, 13
  Acqua fredda e calda
    Collegamento dell'acqua fredda e calda, 16
Collegamento degli accessori, 24
Collegamento dei sensori, 22
Collegamento dei sensori di corrente, 23
Collegamento dell'alimentazione, 21
Collegamento della tensione di funzionamento esterna per il sistema di controllo, 21
Collegamento del ricircolo dell'acqua calda, 17
Collegamento del sistema di climatizzazione, 16
Collegamento elettrico, 19
  Aspetti generali, 19
Componenti fornite, 7
Consegna e maneggio, 6
  Area di installazione, 6
  Componenti fornite, 7
  Estrazione del modulo frigorifero, 6
  Montaggio, 6
  Rimozione di parti dell'isolamento, 9
  Trasporto, 6
Consegna e movimentazione
  Rimozione delle coperture, 7
Controllo, 35
  Controllo: introduzione, 35
Controllo: introduzione, 35
Controllo: menu
  Menu 1: clima interno, 39
  Menu 2 – Acqua calda, 43
  Menu 3 - Info, 45
  Menu 4 - Il mio sistema, 47
  Menu 5 - Collegamento, 51
  Menu 6 - Programmazione, 52
  Menu 7 - Impostazioni installatore, 54
Controllo dell'indicatore di magnetite, 65
Controllo delle tariffe, 21

D

Dati del sensore della temperatura, 65
Dati per l'efficienza energetica dell'impianto, 82
Dati tecnici, 74, 76
  Dati tecnici, 76
  Dimensioni, 74
  Etichettatura energetica, 79
    Dati per l'efficienza energetica dell'impianto, 82
    Documentazione tecnica, 83
    Scheda delle informazioni, 79
  Intervallo operativo della pompa di riscaldamento, 78
Dimensioni, 74
Dimensioni dei tubi, 14
Dimensioni e raccordi dei tubi, 14
Disturbi al comfort
  Allarme, 69
  Gestione allarmi, 69
  Risoluzione dei problemi, 69
Disturbo al comfort
  Menu info, 69
Documentazione tecnica, 83

E

Estrazione del modulo di raffrescamento, 6
Estrazione del modulo frigorifero, 65
Etichettatura energetica, 79
  Dati per l'efficienza energetica del pacchetto, 82
  Documentazione tecnica, 83–85
  Scheda informativa, 79–81

G

Gestione allarmi, 69
Giunzioni dei tubi
  Circuito lato sonde, 15
Guida all'avviamento, 30

I

Impianti di climatizzazione e zone, 38
  Controllo - Introduzione, 38
Impianto di climatizzazione, 16
Impostazioni, 27
  Modalità emergenza, 28
Informazioni di sicurezza
  Ispezione dell'impianto, 5
  Marcatura, 4
  Numero di serie, 4
  Simboli, 4
Informazioni importanti, 4
  Marcatura, 4

Installazione multipla, 24
Intervallo operativo della pompa di riscaldamento, 78
Interventi di manutenzione
Dati del sensore della temperatura, 65
Estrazione del modulo frigorifero, 65
Modbus TCP/IP, 68
Scarico del bollitore dell'acqua calda, 64
Scarico del sistema di climatizzazione, 64
Supporto all'avviamento della pompa di circolazione, 65
Svuotamento del circuito sonde, 65
Uscita di servizio USB, 67
Ispezione dell'impianto, 5

L

Legenda, 13

M

Malfunzionamenti, 69
Manutenzione, 64
Marcatura, 4
Menu 1: clima interno, 39
Menu 2 – Acqua calda, 43
Menu 3 - Info, 45
Menu 4 - Il mio sistema, 47
Menu 5 - Collegamento, 51
Menu 6 - Programmazione, 52
Menu 7 - Impostazioni installatore, 54
Menu guida, 36
Menu info, 69
Messa in servizio e regolazione, 29
Guida all'avviamento, 30
Impostazione delle velocità della pompa, 30
Riempimento e sfiato, 29
Misuratore energetico esterno, 22
Misure di servizio
Controllo dell'indicatore di magnetite, 65
Modalità standby, 28
Modbus TCP/IP, 68
Modulo compressore, 11
Montaggio, 6

N

Navigazione
Menu Guida, 36
Numero di serie, 4

O

Opzioni di collegamento esterno, 25
Possibili scelte per gli ingressi AUX, 25
Possibili scelte per l'uscita AUX (relè variabile privo di potenziale), 27

P

Possibili scelte per gli ingressi AUX, 25
Possibili scelte per l'uscita AUX (relè variabile privo di potenziale), 27
Postregolazione e spurgo, 30
Regolazione pompa, funzionamento automatico, 30
Regolazione pompa, funzionamento manuale, 31
Schema della capacità della pompa, lato glicole, funzionamento manuale, 31

R

Rabbocco dell'impianto di climatizzazione, 29
Raccordi dei tubi
Aspetti generali, 13
Dimensioni dei tubi, 14
Dimensioni e raccordi dei tubi, 14
Legenda, 13
Schema del sistema, 14
Raccordi dei tubi e di ventilazione
Collegamento dell'impianto di climatizzazione, 16
Impianto di climatizzazione, 16
Regolazione pompa, funzionamento automatico, 30
Impianto di climatizzazione, 31
Lato glicole, 30
Regolazione pompa, funzionamento manuale, 31
Impianto di climatizzazione, 31
Riempimento e sfiato, 29
Riempimento e sfiato del circuito glicolato, 29
Riempire il bollitore dell'acqua calda, 29
Riempimento e sfiato del circuito glicolato, 29
Riempire il bollitore dell'acqua calda, 29
Rimozione delle coperture, 7
Risoluzione dei problemi, 69

S

Scarico del bollitore dell'acqua calda, 64
Scarico del sistema di climatizzazione, 64
Scheda delle informazioni, 79
Schema della capacità della pompa, lato glicole, funzionamento manuale, 31
Schema del sistema, 14
Sensore ambiente, 22
Sensore di temperatura, mandata esterna, 22
Sensore esterno, 22
Sezioni elettriche, 11
Sfiatare l'impianto di climatizzazione, 29
Sfiato del circuito glicolato, 29
Simboli, 4
Struttura della pompa di calore, 10
Collocazioni dei componenti, 10
Elenco dei componenti, 10
Elenco dei componenti, modulo compressore, 11
Elenco dei componenti negli armadi elettrici, 11
Posizione dei componenti, modulo compressore, 11
Posizione dei componenti negli armadi elettrici, 11
Supporto all'avviamento della pompa di circolazione, 65
Svuotamento del circuito sonde, 65

T

Trasporto, 6

U

Uscita di servizio USB, 67

Informazioni di contatto

AUSTRIA
NIBE GmbH
Gahberggasse 11
4861 Schörfling am Attersee
Tel: +43 (0)7662 8963-0
kontakt@nibe.at
nibe.at

CZECH REPUBLIC
Družstevní závody Dražice - strojírna s.r.o.
Dražice 69, 29471 Benátky n. Jiz.
Tel: +420 326 373 801
nibe@nibe.cz
nibe.cz

DENMARK
Vølund Varmeteknik A/S
Industrivej Nord 7B, 7400 Herning
Tel: +45 97 17 20 33
info@volundvt.dk
volundvt.dk

FINLAND
NIBE Energy Systems Oy
Juurakkotie 3, 01510 Vantaa
Tel: +358 (0)9 274 6970
info@nibe.fi
nibe.fi

FRANCE
NIBE Energy Systems France SAS
Zone industrielle RD 28
Rue du Pou du Ciel, 01600 Reyrieux
Tél: 04 74 00 92 92
info@nibe.fr
nibe.fr

GERMANY
NIBE Systemtechnik GmbH
Am Reiherpfahl 3, 29223 Celle
Tel: +49 (0)5141 75 46 -0
info@nibe.de
nibe.de

GREAT BRITAIN
NIBE Energy Systems Ltd
3C Broom Business Park,
Bridge Way, S41 9QG Chesterfield
Tel: +44 (0)330 311 2201
info@nibe.co.uk
nibe.co.uk

NETHERLANDS
NIBE Energietechniek B.V.
Bagven Park 11, 4838 EH Breda
Tel: +31 (0)168 47 77 22
info@nibenl.nl
nibenl.nl

NORWAY
ABK-Qviller AS
Brynsengfaret 6, 0667 Oslo
Tel: (+47) 23 17 05 20
post@abkqviller.no
nibe.no

POLAND
NIBE-BIAWAR Sp. z o.o.
Ul. Prof. Andrzeja Kalicinskiego 1
15-569 Bialystok
Tel: +48 (0)85 66 28 490
biawar.com.pl

SWEDEN
NIBE Energy Systems
Box 14
Hannabadsvägen 5, 285 21 Markaryd
Tel: +46 (0)433-27 30 00
info@nibe.se
nibe.se

SWITZERLAND
NIBE Wärmetechnik c/o ait Schweiz AG
Industriepark, CH-6246 Altishofen
Tel. +41 (0)58 252 21 00
info@nibe.ch
nibe.ch

Per i paesi non menzionati in questo elenco, contattare NIBE Sweden o visitare il sito nibe.eu per maggior informazioni.

NIBE Energy Systems
Hannabadsvägen 5
Box 14
SE-285 21 Markaryd
info@nibe.se
nibe.eu

IHB IT 2623-1 731789

Questa è una pubblicazione NIBE Energy Systems. Tutte le illustrazioni, i dati e le specifiche sui prodotti sono basati su informazioni aggiornate al momento dell'approvazione della pubblicazione.

NIBE Energy Systems declina ogni responsabilità per tutti gli eventuali errori di stampa o dei dati contenuti in questa pubblicazione.

©2026 NIBE ENERGY SYSTEMS

731789